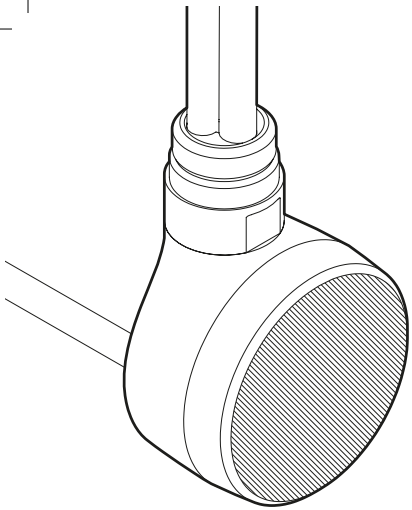

TERMA
SINCE 1990

MOA WiFi

Instrukcja Obsługi

Grzałka elektryczna

EN User Manual — Electric Heating Element
DE Gebrauchsanweisung – Elektroheizpatrone
CZ Uživatelská příručka - Elektrický ohřívač
FR Mode d'emploi – Kit résistance électrique
UA Інструкція користувача – Електричний обігрівач
RU Инструкция по применению – Электронагреватель

PL	EN	DE	CZ	FR	UA	RU

Instrukcja Obsługi

Nasze wyroby zostały zaprojektowane i wyprodukowane tak, aby spełniały wszelkie wymagania jakości, funkcjonalności i estetyki. Gratulujemy udanego zakupu i życzymy dużo zadowolenia przy użytkowaniu nowego urządzenia.

Grzejnik elektryczny

Bezpieczny montaż i użytkowanie

1. Nie instaluj grzejnika bezpośrednio pod gniazdkiem elektrycznym.
2. Grzejnik elektryczny powinien być wypełniony dokładnie odmierzoną ilością cieczy. W przypadku stwierdzenia ubytku czynnika grzewczego oraz w każdym innym wymagającym jego uzupełnienia skontaktuj się ze sprzedawcą.
3. Jeżeli urządzenie nie jest wyposażone w regulator temperatury pomieszczenia lub taki regulator nie został włączony, nie używaj go w małych pomieszczeniach, gdy znajdują się w nich osoby niezdolne do samodzielnego opuszczenia pomieszczenia, chyba że jest zapewniony stały nadzór.

4. Grzejnik elektryczny nie jest zabawką. Dzieci do lat 3 bez właściwego nadzoru nie powinny znajdować się w bezpośrednim otoczeniu grzejnika. Dzieci w wieku od 3 do 8 lat mogą obsługiwać grzejnik wyłącznie, gdy jest on prawidłowo zainstalowany i podłączony, a dzieci są pod nadzorem lub zostały nauczone bezpiecznej obsługi i zrozumiały istniejące zagrożenia.

5. Uwaga: Niektóre części grzejnika mogą być bardzo gorące i mogą powodować oparzenia. Należy zwrócić szczególną uwagę w przypadku obecności dzieci lub osób z niepełnosprawnościami.

6. Na grzejniku elektrycznym można suszyć ręczniki i ubrania prane wyłącznie w wodzie. Nie należy suszyć wyrobów nasiąkniętych środkami łatwopalnymi.

7. W celu ochrony przed zagrożeniami dla bardzo małych dzieci, suszarka elektryczna do ubrań lub ręczników powinna być zainstalowana tak, aby najniższa rurka znajdowała się co najmniej 600 mm nad podłogą.

8. Urządzenie powinno być instalowane wyłącznie przez wykwalifikowanego instalatora zgodnie ze wszystkimi obowiązującymi regulacjami dotyczącymi bezpieczeństwa i pozostałymi przepisami.

9. Wszystkie instalacje, do których podłączone jest urządzenie powinny być zgodne z właściwymi przepisami obowiązującymi na danym obszarze.

10. Do zasilania grzałki nie wolno stosować przedłużaczy ani adapterów gniazdek elektrycznych.

11. Należy zapewnić, aby obwód w instalacji elektrycznej, do którego podłączony jest grzejnik, posiadał właściwy wyłącznik nadmiarowo-prądowy oraz wyłącznik różnicowo-prądowy (R.C.D.) o czułości 30mA. Przy podłączeniu urządzenia do sieci na stałe (wersje nie posiadające kabla zasilającego z wtyczką) obowiązkowy jest również wyłącznik umożliwiający rozłączenie urządzenia na wszystkich biegunach za pomocą styków o odstępie 3 mm.

12. Urządzenie w wersji oznaczonej PB może być zainstalowane w łazience w strefie 1, zdefiniowanej przez właściwe przepisy, z zachowaniem odrębnych regulacji w zakresie wykonania instalacji elektrycznej w pomieszczeniach mokrych. Wszystkie pozostałe wersje urządzeń mogą być instalowane wyłącznie poza Strefą 2.

13. Stosuj urządzenie wyłącznie zgodnie z jego przeznaczeniem opisanym w instrukcji obsługi.

14. Upewnij się, że grzejnik został zainstalowany na ścianie zgodnie z instrukcją jego montażu.

15. Niniejszy materiał informacyjny należy przekazać końcowemu użytkownikowi grzejnika.

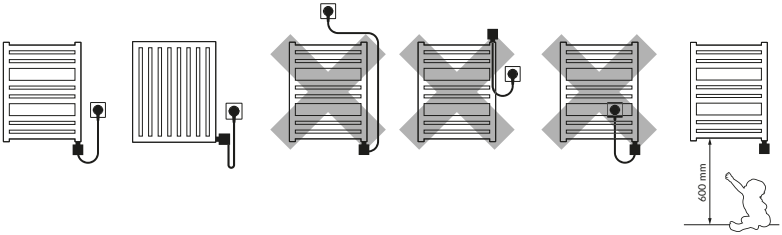
600 mm

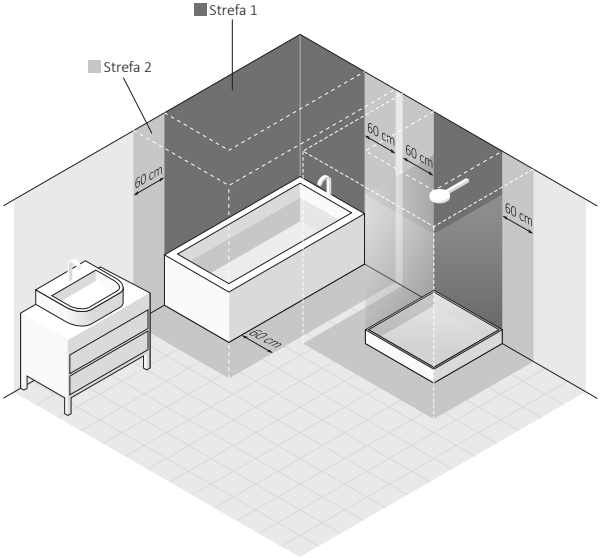
Strefa 1
Strefa 2
60 cm
60 cm
60 cm
60 cm
60 cm

Grzałka elektryczna

Wymagania bezpieczeństwa – instalacja

1. Montaż grzałki może wykonać wyłącznie instalator z właściwymi uprawnieniami.
2. Podłączaj urządzenie tylko do prawidłowo wykonanej instalacji elektrycznej (patrz dane znamionowe na grzałce).
3. Dopuszcza się krótkie włączenie zimnej grzałki na wolnym powietrzu na okres nie dłuższy niż 3 sekundy. Przekroczenie tego czasu spowoduje nieodwracalne uszkodzenie urządzenia.
4. Bezwzględnie nie wolno włączać grzałki w pustym grzejniku!
5. Zapewnij, aby przewód zasilający nie stykał się z gorącymi elementami grzałki lub grzejnika.
6. Podczas montażu lub demontażu, urządzenie nie może znajdować się pod napięciem.
7. Nie wolno ingerować we wnętrze urządzenia.
8. Moc grzałki nie może być większa od mocy grzejnika dla parametrów 75/65/20° C.

9. Ciśnienie w grzejniku nie może przekroczyć 10 atm. W grzejniku elektrycznym zapewnij poduszkę powietrzną, a w grzejniku podłączonym do instalacji c.o. pozostaw 1 zawór otwarty, aby nie dopuścić do wzrostu ciśnienia na skutek rozszerzalności cieplnej cieczy.
10. Urządzenie przeznaczone jest do użytku domowego.
11. Montuj urządzenie zgodnie ze wszystkimi lokalnymi przepisami dotyczącymi wymagań bezpieczeństwa urządzeń elektrycznych, w tym dopuszczalnej lokalizacji i odległości od miejsc mokrych.

Wymagania bezpieczeństwa – użytkowanie

1. Element grzejny podczas pracy musi być w pełni zanurzony w cieczy. Grzejnik podłączony do instalacji c.o. wyposażony w grzałkę elektryczną musi być regularnie odpowietrzany.
2. Regularnie sprawdzaj, czy urządzenie nie jest uszkodzone i czy użytkowanie jest bezpieczne.
3. Uszkodzony przewód nie podlega naprawie – powinien zostać wymieniony u Producenta lub w specjalistycznym zakładzie naprawczym.
4. Nie dopuszczaj do zalania obudowy grzałki.

5. Nie stosuj grzałki w instalacji c.o., gdzie temperatura wody w grzejniku może przekraczać 82° C.

6. Grzejnik lub grzałka mogą rozgrzać się do wysokich temperatur. Postępuj ostrożnie przy kontakcie z grzejnikiem.

7. Nie otwieraj obudowy.

8. Podczas pracy grzałki w grzejniku podłączonym do instalacji c.o. zawsze zapewnij, aby jeden zawór pozostał otwarty.

9. Urządzenie może być używane przez dzieci powyżej 8 roku życia oraz osoby o ograniczonej sprawności umysłowej lub fizycznej wyłącznie pod nadzorem lub po przeszkoleniu dotyczącym zasad bezpiecznej obsługi i zagrożeń wynikających z użytkowania.

10. Urządzenie nie jest zabawką. Chroń przed dziećmi.

11. Czyszczenie można wykonywać wyłącznie po odłączeniu urządzenia od sieci zasilającej.

12. Czyszczenie urządzenia przez dzieci w wieku poniżej 8 lat dopuszczalne jest wyłącznie pod właściwym nadzorem.

Przeznaczenie

Grzałka jest elektrycznym urządzeniem grzewczym przeznaczonym wyłącznie do wbudowania w grzejniki wypełnione czynnikiem grzewczym (samodzielne lub podłączone do instalacji c.o.). Grzałkę należy dobrać do grzejnika tak, aby jej moc znamionowa była zbliżona do mocy grzejnika dla parametrów 75/65/20° C.

Dane techniczne

Oznaczenie modelu	MOA WiFi
Zasilanie	230 V / 50 Hz, 110V / 60 Hz
Klasa ochronności:	Klasa I
Przyłącze grzejnikowe	G 1/2"
Stopień ochrony obudowy	IPx5
Pomiar temperatury	Temperatura wewnątrz grzejnika oraz temperatura pomieszczenia
WiFi	2,4 GHz 802.11 b/g/n/ax

Instalacja lub demontaż

Szczegółowe informacje o różnych sposobach instalacji lub demontażu grzałki w grzejniku dostępne są u producenta lub importera (patrz stopka na końcu instrukcji). Poniżej zestawione zostały podstawowe wymagania i zasady, których należy bezwzględnie przestrzegać, aby zapewnić długotrwałą niezawodną pracę urządzenia.

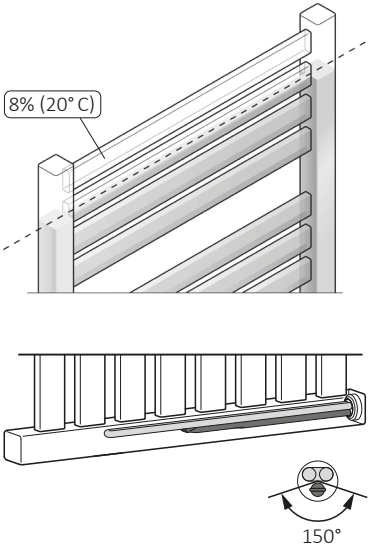

Przy montażu grzałki w poziomie, pojedyncza rurka z czujnikiem powinna się znaleźć w możliwie najniższym punkcie.

Uwagi przed instalacją lub pierwszym włączeniem:

1. Przeczytaj rozdział: *Wymagania bezpieczeństwa – instalacja.*
2. Wkręcaj element grzejny wyłącznie za pomocą właściwego klucza płaskiego (rozmiar 🔧 22).
3. Grzałkę należy instalować u dołu grzejnika, prostopadle do układu rurek, zachowując przestrzeń na właściwą cyrkulację czynnika grzewczego.
4. Stosuj właściwe czynniki grzewcze (woda, specjalne produkty na bazie wody i glikolu przeznaczone do stosowania w układach centralnego ogrzewania, oleje grzewcze o parametrach zgodnych z wymaganiami producenta grzałki i grzejnika).
5. NIE WŁĄCZAJ GRZAŁKI W GRZEJNIKU, JEŻELI NIE JEST W PEŁNI ZANURZONA W CIECZY (dotyczy również pierwszego uruchomienia)!
6. Zapewnij środki ochrony przed zbyt dużym wzrostem ciśnienia w grzejniku (poduszka powietrzna w grzejniku elektrycznym, otwarty jeden z zaworów grzejnika w instalacji c.o.).

7. Nie zalewaj grzejnika cieczą o temperaturze wyższej niż 65° C.
8. Przy podłączaniu urządzenia na stałe do instalacji elektrycznej stosuj się do następujących wytycznych:
   a. Żyła brązowa – podłączenie do obwodu fazowego (L).
   b. Żyła niebieska – podłączenie do obwodu neutralnego (N).
   c. Żyła żółto-zielona – podłączenie do uziemienia (PE).
9. Przed zalaniem grzejnika upewnij się, że połączenie grzałki i grzejnika gwarantuje szczelność.
10. Instalacja c.o. musi być wyposażona w zawory umożliwiające odcięcie grzejnika.
11. Temperatura czynnika w instalacji c.o. nie może przekraczać 82° C.
12. Szczegółowe wskazówki montażowe znajdują się na końcu instrukcji.

Uwagi przed demontażem:

1. Przed rozpoczęciem demontażu odłącz trwale urządzenie od sieci zasilającej i upewnij się, że grzejnik nie jest gorący.
2. Uważaj – grzejnik z grzałką wypełniony cieczą może być bardzo ciężki. Zapewnij właściwe środki bezpieczeństwa.
3. Przed demontażem upewnij się, że woda znajdująca się wewnątrz grzejnika i instalacji nie spowoduje szkody (zakręć właściwe zawory, opróżnij grzejnik, itp.).

Postępowanie z odpadami zużytego sprzętu elektrycznego I elektronicznego

Zgodnie z obowiązującymi przepisami o zużytym sprzęcie elektrycznym i elektronicznym, produktów oznakowanych symbolem selektywnego zbierania nie można umieszczać wraz z innymi odpadami komunalnymi. Ze względu na zawartość substancji szkodliwych wyroby elektroniczne nie poddawane procesowi selektywnego sortowania mogą być niebezpieczne dla środowiska naturalnego i zdrowia ludzi. Właściwa selektywna zbiórka zużytego sprzętu elektrycznego i elektronicznego zapobiega negatywnym oddziaływaniom na środowisko.

Informacja o systemie zbierania zużytego sprzętu elektrycznego I elektronicznego:

- dystrybutor sprzętu przyjmuje nieodpłatnie zużyty sprzęt elektryczny i elektroniczny pochodzący z gospodarstw domowych, o ile sprzęt jest tego samego rodzaju i pełni te same funkcje co zakupiony,
- można odmówić przyjęcia zużytego sprzętu, jeśli stwarza on, ze względu na zanieczyszczenie, zagrożenie dla zdrowia lub życia osób przyjmujących sprzęt,

- użytkownik sprzętu przeznaczonego dla gospodarstw domowych może przekazać zużyty sprzęt:

  — dystrybutorowi,

  — zbierającemu odpady zakładowi przetwarzania,

  — odbierającemu odpady komunalne na terenie gminy.

Informację są umieszczone na stronach BIP, w urzędach marszałkowskich, w urzędach miasta i gminy.

Konserwacja

- Przed wykonaniem czynności konserwacyjnych zawsze odłączaj urządzenie od sieci.

- Okresowo kontroluj poziom cieczy w grzejniku, aby element grzejny był całkowicie zanurzony.

- Czyść produkt wyłącznie na sucho lub wilgotną szmatką z małą ilością detergentu bez zawartości rozpuszczalników i materiałów ściernych.

MOA WiFi

Grzałka elektryczna MOA WiFi jest wyposażona w czujnik do kontroli temperatury grzejnika oraz w dodatkowy czujnik do kontroli temperatury pomieszczenia.

Włączenie urządzenia na określony czas nie oznacza, że przez cały czas pobiera ono taką samą, maksymalną moc. Grzałka w pierwszym, krótkim okresie po włączeniu pracuje z mocą znamionową, aby rozgrzać grzejnik do zaprogramowanej temperatury, a następnie okresowo włącza się i wyłącza, konsumując tylko tyle energii, ile jest potrzebne do utrzymania zadanej temperatury grzejnika przy danych warunkach zewnętrznych.

Konstrukcja grzałki, jak również właściwości fizyczne czynnika grzewczego powodują, że dolne rurki grzejnika (w szczególności ostatnie dwie) mogą mieć niższą temperaturę od jego pozostałej części – takie zjawisko jest całkowicie normalne.

Urządzenie wyposażone jest w bezpiecznik termiczny, który w sytuacjach awaryjnych chroni przed przekroczeniem temperatur krytycznych (bezpiecznik ten może ulec uszkodzeniu w temperaturze pow. 82° C– dotyczy w szczególności grzałek zainstalowanych w grzejnikach podłączonych do instalacji c.o.).

Grzałkę MOA można obsługiwać za pomocą przycisków na obudowie (zob. rozdz. *Sterowanie urządzeniem bez rejestracji (obsługa lokalna)* lub poprzez urządzenie przenośne – smartfon, tablet (zob. rozdz. *Sterowanie urządzeniem za pomocą aplikacji (obsługa zdalna).*

Panel sterowania urządzenia

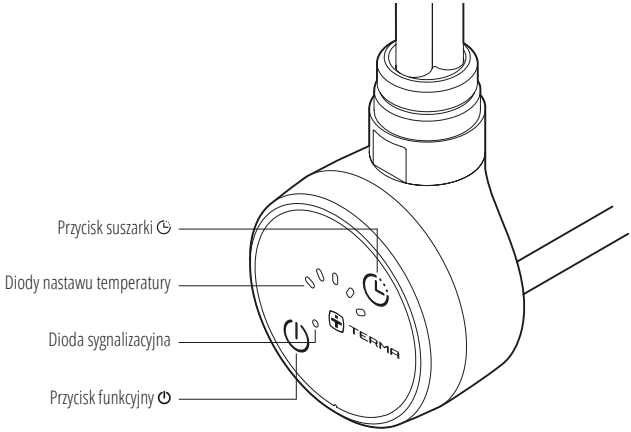

Kolor diod nastawu temperatury wskazuje na tryb pracy urządzenia:

Niebieski: tryb *Ręczny* – manualne zarządzanie temperaturą z poziomu panelu urządzenia lub aplikacji

Zielony: tryb *Harmonogram* – zdalne zarządzanie urządzeniem wg ustawionego harmonogramu

Żółty: tryb *Suszarka* – intensywne grzanie

Dioda sygnalizacyjna w zależności od koloru i schematu pulsowania może oznaczać tryb parowania, typ połaczenia wymiany informacji między urządzeniem a aplikacją, kontrolę rodzicielską, błąd połączenia.

1. Uruchamianie urządzenia

a. Podłącz urządzenie do zasilania. Przy pierwszym uruchomieniu diody nastawu zaświecą się szybko trzykrotnie na biało.

b. Włącz urządzenie poprzez krótkie wciśnięcie dowolnego przycisku.

c. Urządzenie jest gotowe do pracy jeśli diody nastawu temperatury świecą na niebiesko.

2. Sterowanie urządzeniem bez rejestracji (obsługa lokalna)

Urządzenie, jeśli nie jest zarejestrowane i połączone z aplikacją, pracuje w trybie *Ręcznym*. Diody w tym trybie świecą na niebiesko a ich liczba wskazuje ustawioną temperaturę pomieszczenia. Temperaturę można ustawić na jednym z pięciu poziomów:

1 poziom	16°C
2 poziom	19°C
3 poziom	21°C
4 poziom	23°C
5 poziom	25°C

2.1 Zmiana temperatury grzania

a. Wciśnij jednokrotnie dowolny przycisk, aby wybudzić urządzenie.

b. Za pomocą przycisku ⏻ wybierz poziom odpowiadający pożądanej temperaturze wg powyższej skali. Każde krótkie naciśnięcie przycisku ⏻ zwiększa nastawę temperatury od 1 do 5, a kolejne naciśnięcie powraca do poziomu 1. Urządzenie będzie nagrzewało pomieszczenie do temperatury zgodnej z ustawionym poziomem.

2.2 Tryb Suszarka (intensywne grzanie)

a. Włączenie trybu *Suszarki* powoduje ograniczone czasowo intensywne grzanie o maksymalnej temperaturze urządzenia (60°C) w celu np. wysuszenia ręcznika albo szybkiego dogrzania pomieszczenia.

b. Aby włączyć tryb *Suszarki*, wciśnij krótko dowolny przycisk, aby wybudzić urządzenie, a następnie wciśnij ◷. Diody nastawu zmienią kolor na żółty.

c. Liczba aktywnych diod nastawu odpowiada liczbie godzin pracy w tym trybie. Aby ją zmienić, należy wciskać przycisk ◷ , aż do uzyskania pożądanej liczby godzin. Maksymalna liczba godzin pracy trybu *Suszarka*, jaką można ustawić z panelu sterowania, to pięć. Kolejne przyciśnięcie ◷ przywróci urządzenie do stanu sprzed włączenia trybu *Suszarka*.

d. Gdy do końca upływu aktualnie mijającej godziny ustawionego czasu zostanie mniej niż

30 minut, ostatnia z diod zacznie wolno pulsować. Gdy do końca upływu aktualnie mijającej godziny zostanie mniej niż 15 minut, dioda zacznie pulsować szybciej. Po upływie pełnej godziny pulsująca dioda zniknie i rozpocznie się odliczanie kolejnej godziny na następnej z diod.

e. Po upływie ustawionego czasu trybu *Suszarka*, urządzenie samoczynnie wraca do wcześniejszego ustawienia.

f. Aby przerwać pracę *Suszarki* i powrócić do trybu *Ręcznego* w dowolnym momencie, należy nacisnąć dowolny klawisz, aby wybudzić urządzenie, a następnie krótko wcisnąć przycisk ⏻.

3. Sterowanie urządzeniem za pomocą aplikacji TERMA HOME (obsługa zdalna)

3.1 Połączenie urządzenia z aplikacją

a. W telefonie lub innym urządzeniu mobilnym zainstaluj aplikację **Terma Home**.

POBIERZ Z Google Play

Pobierz w App Store

b. Dla poprawnego działania aplikacji, włącz dostęp do internetu, Bluetooth oraz lokalizację.

c. Uruchom aplikację, następnie utwórz konto użytkownika przy użyciu adresu e-mail i hasła. Zaloguj się.

d. Uruchom urządzenie i wprowadź je w tryb parowania: wciśnij i przytrzymaj przez ok. 3 sekundy oba przyciski ⏻ ⏲ do momentu aż diody zaświecą się krótko na biało jeden raz. W tym trybie dioda sygnalizacyjna wolno pulsuje na niebiesko. Urządzenie pozostaje w trybie parowania przez 1 minutę.

e. W aplikacji wybierz *Dodaj urządzenie*. Wybierz urządzenie z listy.

f. Wprowadź 6-cyfrowy kod dostępu dołączony do urządzenia, aby je sparować z aplikacją.

g. Wybierz czy urządzeniem chcesz zarządzać w sposób stacjonarny (Bluetooth) czy na odległość (Wi-Fi):

- Połączenie przez Bluetooth pozwala na zarządzanie urządzeniem będąc w zasięgu jego sygnału. Wybierz *Połącz przez Bluetooth*. Przy takim połączeniu dioda sygnalizacyjna świeci na biało.

- Połączenie przez Wi-Fi umożliwia zarządzanie urządzeniem z dowolnego miejsca. Przed parowaniem połącz telefon z siecią Wi-Fi o częstotliwości 2,4 GHz, w której znajduje się urządzenie. Wybierz *Połącz przez Wi-Fi*, następnie wskaż urządzeniu tę samą sieć i wprowadź hasło.

h. Pomyślnie dodane urządzenie pracuje zgodnie z domyślnym harmonogramem (diody nastawu

świecą na zielono). Możesz teraz nadać urządzeniu nazwę i przypisać do strefy.

i. Aby zmienić sposób połączenia, wejdź w ustawienia urządzenia, następnie w *Ustawienia zaawansowane: Zmień metodę połączenia*.

3.2 Zdalne zarządzanie urządzeniami

a. Z poziomu aplikacji, docelową temperaturę można ustawić w zakresie od 15°C do 30°C, z dokładnością do 0,5°C. Urządzenie może pracować zgodnie z ręcznym ustawieniem temperatury (tryb *Ręczny*), wg harmonogramu (tryb *Harmonogram*) oraz w trybie intensywnego grzania (tryb *Suszarka*).

b. Maksymalny czas pracy trybu *Suszarka*, jaki można ustawić zdalnie to dwanaście godzin. Czas pracy pierwszej godziny można ustawić z dokładnością do 15 minut, drugiej z dokładnością do 30 minut, a pozostały czas co godzinę.

c. Każda wymiana informacji między aplikacją a urządzeniem powoduje szybkie mignięcie diody sygnalizacyjnej urządzenia w kolorze zielonym. Jeśli diody nastawu pracują w sposób rosnący, oznacza to, że urządzenie grzeje, a temperatura będzie wzrastać.

d. Z poziomu aplikacji, w ustawieniach urządzenia jest możliwe spersonalizowanie wyświetlanych kolorów diod nastawu oraz widoku urządzenia w aplikacji dla każdego z trzech trybów. W przypadku dodania wielu urządzeń z różną kolorystyką do jednej strefy, kolorystyka w widoku strefy wyświetlać się będzie zgodnie z losowym urządzeniem przypisanym do strefy.

3.3. Zarządzanie strefami

a. Możliwe jest zarządzanie temperaturą pojedynczego urządzenia nieprzypisanego do strefy, jak i temperaturą całej strefy z wieloma urządzeniami.

b. Aby przypisać urządzenie do strefy należy w aplikacji wybrać *Dodaj strefę*, a po nadaniu jej nazwy pojawi się lista dostępnych urządzeń możliwych do przypisania do strefy.

c. Jeśli urządzenie jest już w strefie, ale chcemy przypisać je do innej, należy najpierw usunąć je z pierwszej strefy, a następnie dodać do nowej.

d. Zarówno nieprzypisane do żadnej ze stref urządzenie, jak i cała strefa mogą mieć własne harmonogramy zmiany temperatury. Nowe urządzenia mają zaprogramowany harmonogram domyślny, który można dopasować do własnych preferencji.

e. Po dodaniu urządzeń do strefy, w której wcześniej nie zdefiniowano harmonogramu, strefa domyślnie przyjmie harmonogram pierwszego dodanego urządzenia, wraz z jego nazwą. Następnie możliwe jest przełączenie pracy strefy na harmonogram innego urządzenia znajdującego się w tej strefie lub utworzenie nowego harmonogramu dla strefy. W tym celu należy wybrać *Dodaj Harmonogram*.

f. Jeżeli ze strefy zostaną usunięte wszystkie urządzenia, harmonogram pracy strefy zostanie zapamiętany, a usunięte ze strefy urządzenia wrócą do harmonogramu, który miały zdefiniowany przed włączeniem do strefy.

g. Włączenie trybu *Suszarki* dla strefy wprowadzi w tryb wszystkie urządzenia znajdujące się w strefie dla tej samej liczby godzin.

h. W przypadku przypisania urządzeń do strefy istnieje możliwość tymczasowego wykluczenia urządzenia z ustawień dla całej strefy i przełączenia go w indywidualny tryb. W tym celu należy rozwinąć widok urządzeń w strefie i zmienić ikonę 🔗 na ☆ przy wybranym urządzeniu. Urządzenie oznaczone ☆ może teraz pracować niezależnie od ustawień strefy, bez usuwania go z niej. Aby ponownie przywrócić urządzenie do pracy strefy, należy przełączyć ikonę z 🔗 na ☆. Urządzenie zsynchronizuje się ze strefą od kolejnego polecenia wydanego dla strefy.

3.4. Przechodzenie między trybami pracy

a. W trybie zdalnym można swobodnie przełączać tryb pracy w widoku danego urządzenia w aplikacji mobilnej.

b. Aby manualnie przejść z trybu *Harmonogramu* do trybu *Ręcznego* należy:

- Wcisnąć dowolny przycisk jeden raz, aby wybudzić urządzenie. Następnie wcisnąć przycisk ⏻, aby wprowadzić je w tryb *Ręczny*. Diody świecą teraz na niebiesko.

c. Aby manualnie przejść z trybu *Ręcznego* do trybu *Harmonogramu* należy:

- Wcisnąć dowolny przycisk jeden raz, aby wybudzić urządzenie. Następnie wciskać przycisk ⏻ tyle razy, aż zapalą się wszystkie diody nastawu. Kolejne przyciśnięcie ⏻ wprowadzi urządzenie w tryb *Harmonogramu*. Diody świecą teraz na zielono.

d. Aby manualnie wyjść z trybu *Suszarka* należy:

- Wcisnąć dowolny przycisk jeden raz, aby wybudzić urządzenie. Następnie wcisnąć przycisk ⏻, aby wyjść do trybu, w którym wcześniej pracowało urządzenie.

- lub naciskać wielokrotnie przycisk ◷, aż do osiągnięcia pełnego zakresu diod nastawu. Kolejne przyciśnięcie przywróci urządzenie do trybu, w którym urządzenie pracowało przed włączeniem *Suszarki*.

4. Kontrola rodzicielska

a. Aby włączyć kontrolę rodzicielską (blokadę przycisków) należy przytrzymać oba przyciski ⏻ ◷ przez ok. 6 sekund, do momentu aż diody zaświecą się krótko na biało drugi raz.

b. Tryb kontroli rodzicielskiej jest włączony wtedy, gdy przy naciśnięciu któregokolwiek z przycisków, dioda sygnalizacyjna pulsuje na czerwono, a przyciski nie aktywują zmian w funkcjonowaniu urządzenia. Sterowanie urządzeniem odbywa się teraz tylko w trybie zdalnym.

c. Aby wyłączyć kontrolę rodzicielską należy wykonać te same czynności, co w pkt. 4.1.

5. Wyłączanie urządzenia

a. Zdalnie: w aplikacji z poziomu widoku urządzenia wybierz tryb urządzenia: *OFF*.

b. Z panelu urządzenia: wciśnij i przytrzymaj przycisk ⏻ przez ok. 3 sekundy. Po ponownym uruchomieniu urządzenia, będzie ono pracowało w tym samym trybie, w którym pracowało przed wyłączeniem.

6. Przywracanie ustawień fabrycznych

Aby przywrócić urządzenie do ustawień fabrycznych należy przytrzymać oba przyciski ⏻ ⏲ przez ok. 15 sekund, do momentu aż diody szybko zaświecą trzy razy na czerwono.

7. Funkcja anti-freeze (ochrona przeciwzamarzaniowa)

Jeżeli urządzenie jest wyłączone, ale pozostaje podłączone do sieci zasilającej, a temperatura w okolicy czujnika temperatury spadnie poniżej progu 6° C, nastąpi automatyczne włączenie grzałki, aby nie dopuścić do zamarznięcia czynnika grzewczego wewnątrz grzejnika.

Zgłaszanie problemów

a. Istnieje możliwość zgłoszenia problemu związanego z działaniem systemu z poziomu aplikacji mobilnej. Zgłoszenia można dokonać:

- z widoku głównego: na dole ekranu wybierz *Profile*, a następnie *Zgłoś problem* – dla ogólnych problemów z aplikacją i parowaniem urządzeń,
- z widoku konkretnego urządzenia: wybierz *Ustawienia,* a następnie *Zgłoś problem* – dla problemów związanych z działaniem konkretnego urządzenia.

b. Aby przyspieszyć działania na rzecz rozwiązania problemu należy szczegółowo opisać występujący problem i ewentualnie dołączyć obrazujące go zrzuty ekranu lub nagrania.

Rozwiązywanie Problemów

Problem	Potencjalna przyczyna	Rozwiązanie problemu
Grzałka jest podłączona do gniazda zasilającego, żadna dioda się nie świeci.	Problem dotyczy podłączenia.	Sprawdź połączenie przewodu sieciowego, wtyczkę oraz gniazdo elektryczne.
Dioda sygnalizacyjna wolno, ale regularnie pulsuje na czerwono.	Błąd połączenia z przypisaną do urządzenia siecią Wi-Fi. *Obsługa zdalna może być niedostępna lub działać z opóźnieniem, ale ręczne sterowanie z poziomu panelu jest możliwe, a ustawione parametry sprzed utraty połączenia pozostają w mocy.*	Sprawdź czy domowa sieć Wi-Fi jest prawidłowo podłączona. W razie potrzeby zrestartuj router.
Dioda sygnalizacyjna świeci w następujący sposób: dwa szybkie mignięcia, pauza, dwa szybkie mignięcia, pauza itd.	Błąd połączenia z serwerem. *Obsługa zdalna może być niedostępna lub działać z opóźnieniem, ale ręczne sterowanie z poziomu panelu jest możliwe, a ustawione parametry sprzed utraty połączenia pozostają w mocy.*	Jeśli ten stan utrzymuje się, skontaktuj się z serwisem.
Wszystkie diody pulsują na czerwono.	Błąd krytyczny urządzenia. *Urządzenie nie będzie prawidłowo funkcjonować.*	Skontaktuj się z serwisem.
Diody nastawu świecą w sposób rosnący na biało.	Urządzenie zostało wprowadzone w tryb serwisowy.	Aby wyjść z trybu serwisowego: wciśnij i przytrzymaj oba przyciski przez 6 sekund, aż diody zaświecą się na biało drugi raz. Jeśli dioda sygnalizacyjna zaświeci raz się na zielono, urządzenie wróciło do pracy zgodnie z poprzednim ustawieniem. Jeśli dioda sygnalizacyjna świeci trzy razy na czerwono, oznacza to błąd pracy urządzenia — skontaktuj się z serwisem.
Grzałka grzeje mimo wyłączenia przyciskiem.	Uszkodzenie elektroniki.	Odłącz urządzenie całkowicie od sieci i poczekaj, aż ostygnie, po czym ponownie podłącz.
Jeżeli problem nie ustępuje lub w przypadku zaobserwowania innych problemów związanych z urządzeniem lub aplikacją, skontaktuj się z serwisem.		

Warunki gwarancji

1. Przedmiotem gwarancji jest grzałka elektryczna produkcji Terma Sp. z o.o. Nazwa modelu oraz własności wyszczególnione zostały na opakowaniu.

2. Odbierając urządzenie Klient potwierdza pełnowartościowość produktu. W razie stwierdzenia jakichkolwiek wad należy poinformować o nich Sprzedawcę – w przeciwnym wypadku przyjmuje się, że Sprzedawca wydał produkt bez wad. Dotyczy to w szczególności jakości powierzchni obudowy sterownika grzałki.

3. Okres gwarancji wynosi 24 miesiące od daty zakupu, ale nie dłużej niż 36 miesięcy od daty produkcji.

4. Podstawą roszczeń gwarancyjnych jest dowód zakupu produktu.

5. Gwarancją nie są objęte uszkodzenia powstałe:

   – na skutek nieprawidłowego (niezgodnego z instrukcją) montażu, użytkowania lub demontażu,

   – w związku z zastosowaniem elementu grzejnego w sposób niezgodny z jego przeznaczeniem,

   – na skutek ingerencji w urządzenie osób nieupoważnionych,

   – powstałe z winy Klienta po odbiorze od Sprzedającego,

   – uszkodzenia mechaniczne, w szczególności powstałe na skutek nieprawidłowego transportu lub przechowywania.

6. Instalacja grzewcza powinna być wyposażona w zawory odcinające, umożliwiające demontaż grzejnika lub grzałki bez opróżniania całej instalacji z czynnika grzewczego. Problemy lub koszty powstałe na skutek braku takich zaworów w instalacji nie obciążają Terma.

7. Rozpatrzenie roszczenia reklamacyjnego następuje w terminie 14 dni kalendarzowych.

8. W przypadku uznanej reklamacji Producent zobowiązuje się do usunięcia wady poprzez naprawę urządzenia w terminie uzgodnionym z Klientem indywidualnie. Jeśli naprawa okaże się niemożliwa, Producent wymieni produkt na nowy.

9. Załączona instrukcja obsługi produktu jest integralną częścią gwarancji. Prosimy zatem o dokładne zapoznanie się z jej treścią przed przystąpieniem do użytkowania.

User Manual

Our products have been designed and manufactured in such a way to ensure that all quality, functionality and aesthetic requirements are met. We would like to congratulate you on the purchase of this great product and wish you a pleasant experience with it.

Electric radiator

Guide to safe installation and use.

1. Do not install the heater under an electrical socket point.

2. Your electric heater should be filled with a carefully measured amount of liquid. In the case of loss of heating medium, or in any other case which demands its supplementation, contact your supplier.

3. If the device is not equipped with a room temperature controller or the controller has not been turned on, do not use the device in a small room while unsupervised disabled or incapacitated individuals are inside it. Only use the device if those individuals are under constant supervision.

4. Electric heater is not a toy. Children under the age of 3 should not be allowed within close proximity of the device without the supervision of an adult.

   Children aged 3 to 8 should only be allowed to operate the heater when it has been properly installed and connected. The child must be under adult supervision or have been trained to safely operate the device while understanding the risks.

5. Note: Some parts of the radiator can be very hot and can cause burns. Pay special attention to the presence of children or people with disabilities.

6. If the device is used as a clothes and towel dryer, ensure that the fabrics drying on it have only been washed in water, avoiding contact with any harsh chemicals.

7. To ensure the safety of very small children, install the electric dryer so that the lowest tube is at least 600 mm above the floor.

8. The device should only be installed by a qualified installer in accordance with the applicable regulations regarding safety and all other regulations.

9. All installations to which the device is connected should comply with regulations applicable in the country of installation and use.

10. Extension leads or electric plug adapters should not be used in order to supply power to the heater.

11. While connecting the radiator to electric installation ensure that the circuit has a 30 mA residual-current circuit breaker and an appropriate overcurrent circuit breaker. With the permanent installation (cable connection without plug) it is also mandatory to have an omnipolar cut-off for disconnecting the device on all poles, by points of contact with the clearance of 3 mm.

12. The device version labelled PB can be installed in bathrooms in zone 1, as defined by applicable law, subject to any additional regulations concerning electrical installations in wet areas. Other versions of the device may only be installed outside Zone 2.

13. The device is recommended for use solely as described in the manual.

14. Ensure that the heater has been installed on a wall in accordance with its installation manual.

15. Please forward this instruction manual to the end user.

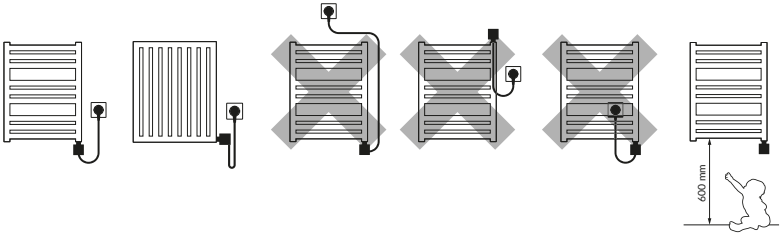
600 mm

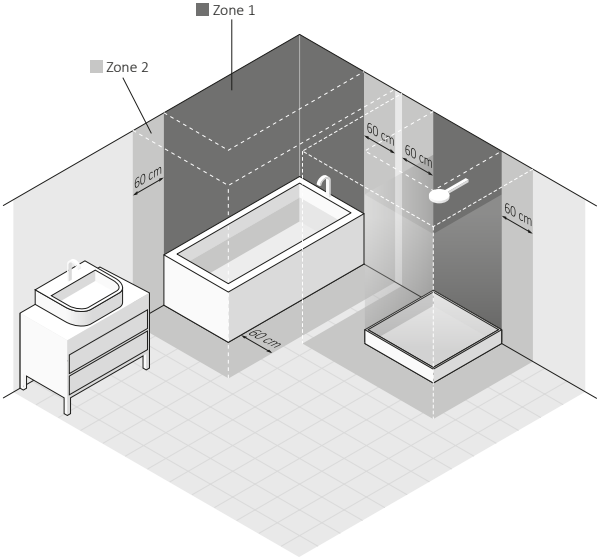
Zone 1
Zone 2
60 cm
60 cm
60 cm
60 cm
60 cm

Electric Heating Element

Safety requirements – installation

1. Fitting and connection of the heating element should only be performed by a qualified installer.
2. Connect the unit to a sound electrical installation (see the ratings on the heater).
3. Switching on the heating element in the open air to test the device is permitted for a maximum of 3 seconds. Exceeding this time will cause irreversible damage to the product.
4. Never test a heating element that is already installed. Do not turn the heating element on in an empty radiator!
5. Ensure that the power cord does not touch the hot parts of the heating element or radiator.
6. Before installing or removing the device, make sure it is disconnected from the power source.
7. Do not open the device – any interference with internal components will invalidate the warranty.

8. The heating element's power output should not exceed the radiator's power output for the parameters 75/65/20° C.
9. The pressure in the radiator must not exceed 1 MPa (10 bar). Ensure that an air cushion is preserved in electric radiators. In central heating systems, leave one valve open to prevent pressure build up due to the thermal expansion of the liquid.
10. The device is intended for home use only.
11. Fitting and installation of the device must be carried out in accordance with all local regulations for electrical safety, including installation within permissible locations only. Observe bathroom electrical zone regulations.

Safety requirements – use

1. The heating element must be fully submerged in the heating liquid during its operation. A radiator connected to the central heating system and equipped with an electric heating element must be airvented regularly.
2. Regularly check the device for damage to ensure it is safe to use.
3. If the power cord is damaged the device should not be used. Unplug the device and contact the manufacturer or distributor.
4. Do not allow flooding into the heating element casing.
5. Do not use the heating element in heating systems where the water temperature exceeds 82° C.

6. The heating element and radiator can heat up to high temperatures. Please be cautious – avoid direct contact with the hot parts of the equipment.
7. Do not open the heating element casing.
8. When operating the heating element in a radiator connected to a central heating system, always leave one of the valves open.
9. Ensure that minors aged 8 and above or those with a physical or mental disability are supervised if operating the device.
10. The device is not a toy. Keep it out of the reach of children.
11. The device must be disconnected from the mains during cleaning and maintenance.
12. Cleaning of the equipment by children under 8 years of age is only permitted under appropriate supervision.

Intended use of device

The heating element is an electric device intended solely for installation in radiators (standalone or connected to the central heating system) to serve as space heaters, or clothes and towels dryer.

Heating element power output should be matched with radiator output for parameters of 75/65/20° C.

Technical information

Model markings	MOA WiFi
Power supply:	230 V / 50 Hz, 110V / 60 Hz
Appliance class:	Class I
Towel rail connection thread:	G 1/2"
Ingress protection rating:	IPx5
Temperature measurement:	Internal radiator temperature and external room temperature
WiFi	2,4 GHz 802.11 b/g/n/ax

Installation or removal

Detailed information demonstrating the different ways of installing or removing a radiator heating element is available from the manufacturer or importer (see footnotes at the end of the manual). Below we list some basic requirements and principles which must be followed to ensure long term, reliable operation of the product.

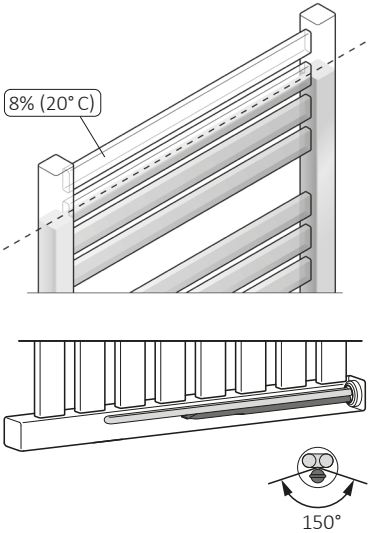

When the heating element is installed horizontally, it must be rotated to such an extent that the single tube, which houses the temperature sensor, is positioned as low as possible.

Before installation or first use:

1. Read the chapter *Safety requirements – Installation.*
2. Fit the heating element using the correct spanner (size 🔧 22).
3. The heating element must be installed at the bottom of the radiator, perpendicular to the radiator pipes, while preserving space for the proper circulation of the heating medium.
4 Use a suitable heating medium for filling the electric radiator, i.e. (water, special products based on water and glycol for use in central heating systems, or oil which complies with the requirements of the manufacturer of the radiator and heating element).
5. DO NOT SWITCH THE HEATING ELEMENT ON IF IT IS NOT FULLY IMMERSED IN RADIATOR HEATING MEDIUM (APPLIES ALSO TO THE FIRST USE)!
6. Make sure an adequate air cushion is present to protect against excessive pressure build up within the electric only radiator (or leave one of the radiator valves open in central heating system).
7. When filling the radiator with hot liquid insure that the liquid temperature does not exceed 65° C.

8. Follow the subsequent guidelines when connecting the electrical installation:
   a. Brown wire – live connection to the circuit (L).
   b. Blue wire – connect to neutral (N)
   c. Yellow & green wire – earth connection (PE).
9. Before filling the radiator with heating medium, ensure that the heating element is fitted properly and that it is water tight.
10. In central heating system radiator must be fitted with the valves enabling disconnection of the radiator from the rest of the system.
11. The temperature of the heating agent in the central heating system must not exceed 82° C!
12. For detailed installation hints – see the last pages of this manual.

Notes prior to removal:

1. Before dismantling permanently, disconnect the heating element from the mains and ensure that the radiator is not hot.
2. Be aware. A radiator filled with liquid can be very heavy. When moving the radiator, ensure that you take the necessary safety precautions.
3. Before disassembly, close the appropriate valves and drain the radiator completely- to avoid causing any damage.

Treatment of electrical and electronic equipment waste

Pursuant to the regulations in force for used electric and electronic equipment, products marked with the symbol of separate collection cannot be placed with other municipal waste. Due to the content of harmful substances, electronic products not subjected to the selective sorting process may be dangerous to the natural environment and to human health. The correct separate collection of used electrical and electronic equipment prevents negative impacts on the environment.

Information concerning the waste collection system for electrical and electronic equipment is as follows:

- A distributor accepts and collects electrical and electronic equipment waste from households free of charge, provided that the equipment is of the same type and performs the same functions as the equipment purchased,
- a collecting operator have the right to refuse to accept the waste equipment if it poses a threat to the health or life of individuals receiving the equipment due to contamination,

- the user of equipment intended for households may hand over the used equipment to:
  - — a distributor,
  - — a waste processing plant,
  - — collecting municipal waste in the commune.

Further information can be found on the government website: www.hse.gov.uk/waste/waste-electrical.htm

Maintenance

- Always disconnect the device from electricity before you start cleaning the radiator or heating element.
- Recurrently check level of the heating medium inside the radiator.
- Clean the item with a dry or damp cloth with a small amount of detergent without any solvents or abrasive agents.

MOA WiFi

MOA WiFi electric heating element is equipped with a radiator temperature sensor and an additional room temperature sensor.

Turning on the unit for a specified period of time does not mean that it will receive the same maximum power at all times. The element when switched on, works at nominal power level for a short time to reach programmed temperature and then periodically turns itself on and off, consuming just as much energy as is needed to maintain the set temperature taking into account external conditions.

The heating element's construction, as well as the physical characteristics of the heating medium, cause the lower radiator tubes (especially the bottom two) to have a lower temperature than the rest of the radiator – this is perfectly normal.

The device is equipped with a thermal fuse, which in emergency situations protects against exceeding critical temperatures (this fuse may be damaged at the temperature of 82° C – it refers in particular to heating elements installed in radiators connected to a central heating system).

The MOA can be operated using the buttons on the housing (see section *Controlling the device without registration (local operation)* or via a mobile device – smartphone, tablet (see section *Controlling the device using the application (remote operation).*

Device control panel

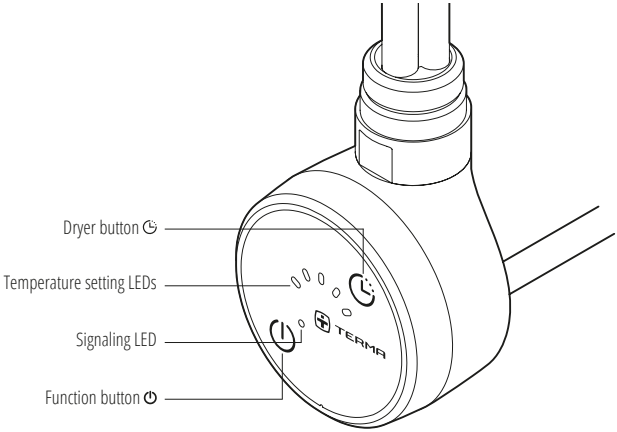

The color of the temperature setting LEDs indicates the device's operating mode:

Blue: *Manual* mode – manual temperature management from the device panel or mobile application

Green: *Schedule* mode – remote device management according to the set schedule

Yellow: *Dryer* mode – intensive heating

The signaling LED, depending on its color and fl ashing pattern, can indicate pairing mode, connection method, information exchange between the device and the application, parental control, or a connection error.

1. Starting the device

a. Connect the device to the power supply. On first startup, the setting LEDs will quickly flash three times white.

b. Turn on the device by short pressing any button.

c. The device is ready for operation if the temperature setting LEDs are lit blue.

2. Controlling the device without registration (local operation)

If the device is not registered and paired with an app, it operates in *Manual* mode. In this mode, the LEDs are lit blue, and their number indicates the set room temperature. The temperature can be set to one of five levels:

1 level	16°C
2 level	19°C
3 level	21°C
4 level	23°C
5 level	25°C

2.1 Changing the heating temperature

a. Press any button once to wake up the device.

b. Using the ⏻ button, select the level corresponding to the desired temperature according to the scale above. Each short press of the ⏻ button increases the temperature setting from 1 to 5 and the next press returns the setting to level 1. The device will heat the room to the set temperature.

2.2 Dryer mode (intensive heating)

a. Activating *Dryer mode* causes time-limited intensive heating at the device's maximum temperature (60°C), for example, to dry a towel or quickly heat up the room.

b. To activate *Dryer* mode, short press any button once to wake up the device and then press the ◷ button. The setting LEDs will change color to yellow.

c. The number of active setting LEDs corresponds to the number of operating hours in this mode. To change it, press the ◷ button until the desired number of hours is obtained. The maximum number of *Dryer* mode operating hours that can be set from the control panel is five. One more press will return the device to its condition prior to the *Dryer* mode's activation.

d. When less than 30 minutes remain until the end of the currently passing hour of the set time, the last LED will start to pulse slowly. When less than 15 minutes remain until the end of the currently

passing hour, the LED will start to pulse faster. After a full hour has passed, the pulsing LED will disappear, and the countdown for the next hour will begin on the next LED.

e. After the set *Dryer* mode time has elapsed, the device automatically returns to the previous setting.

f. To stop *Dryer* mode operation and return to *Manual* mode at any time, press any key to wake up the device, and then briefly press the ⏻ button.

3. Controlling the device using the application TERMA HOME (remote operation)

3.1 Connecting the device to the mobile application

a. On your phone or other mobile device, install the **Terma Home** application.

GET IT ON Google Play

Download on the App Store

b. To ensure the app works correctly, enable internet access, Bluetooth, and location services.

c. Launch the app, then create a user account using an email address and a password. Log in.

d. Turn on the device and put it into pairing mode: press and hold both ⏻ ◷ buttons for approx. 3 seconds until the LEDs briefly flash white once. In this mode, the signaling LED slowly pulses blue. The device will remain in pairing mode for 5 minutes.

e. In the app, tap *Add device*. Select the device from the list.

f. Enter the 6-digit access code included with your device to pair it.

g. Select your preferred connection method: on-site (Bluetooth) or off-site (Wi-Fi).

- A Bluetooth connection allows you to manage the device when you are within its signal range. Select *Connect via Bluetooth*. When connected this way, the signaling LED turns white.

- A Wi-Fi connection enables managing the device from any location. Before pairing, connect your phone to the 2.4 GHz Wi-Fi network where the device is located. Then, select *Connect via Wi-Fi*, choose the same network for the device, and enter the password.

h. A successfully paired device operates according to the default schedule (the setting LEDs are lit green). You can now name the device and assign it to a zone.

i. To change the connection method, go to the device's settings, then to *Advanced Settings*, and select *Change connection method*.

3.2 Remote device management

a. From the app, the target temperature can be set in the range of 15°C to 30°C, with an accuracy of 0.5°C. The device can operate in manual temperature setting mode (*Manual* mode), according to a set schedule (*Schedule* mode) or in intensive heating (*Dryer* mode).

b. The maximum time of *Dryer* mode that can be set remotely is twelve hours. The operating time for the first hour can be set with 15-minute accuracy, the second with 30-minute accuracy, and the remaining time hourly.

c. Each information exchange between the application and the device causes the signaling LED to flash green briefly. If the setting LEDs are progressively lighting up, it means the device is heating, and the temperature will increase.

d. From the application level, it is possible to personalize the displayed LED colors on the device panel and the device's view in the app for each of the three modes. If multiple devices with different color schemes are added to a zone, the color scheme in the zone view will be displayed in accordance with a random device assigned to the zone.

3.3. Zone management

a. It is possible to manage the temperature of a single device not assigned to any zone, as well as the temperature of an entire zone with multiple devices.

b. To assign a device to a zone, select *Add zone* in the application, and after naming it, a list of available devices that can be assigned to the zone will appear.

c. If a device is already in a zone, but you want to assign it to another, you must first remove it from the first zone and then add it to the new one.

d. Both a device not assigned to any zone and an entire zone can have their own temperature change schedules. New devices are programmed with a default schedule, which can be adjusted to your own preferences.

e. After adding devices to a zone where no schedule was previously defined, the zone will default to the schedule of the first device added, along with its name. It is then possible to switch the zone's operation to the schedule of another device within that zone or to create a new schedule for the zone. To do this, select *Add Schedule*.

f. If all devices are removed from a zone, the zone's operating schedule will be remembered, and the devices removed from the zone will return to the schedule they had defined before being included in the zone.

g. Activating *Dryer* mode for a zone will put all devices within the zone in that mode for the same number of hours.

h. If devices are assigned to a zone, it is possible to temporarily exclude a device from the settings for the entire zone and switch it to an individual setting. To do this, expand the device view in the zone and change the 🔗 icon to ☆ next to

a chosen device. A device marked with a ☆ can now operate independently of the zone settings without being removed from it. To restore the device to zone operation, switch the icon from ☆ to 🔗. The device will synchronize with the zone setting starting from the next command issued to the zone.

3.4 Switching between operating modes

a. In the remote mode, you can freely switch the operating mode in the view of a particular device in the mobile app.

b. To manually switch from *Schedule* mode to *Manual* mode:

- Press any button once to wake up the device. Then press the ⏻ button to put it into *Manual* mode. The LEDs are now lit blue.

c. To manually switch from *Manual* mode to *Schedule* mode:

- Press any button once to wake up the device. Then press the ⏻ button as many times until all the diodes light up. The next press will put the device into *Schedule* mode. The LEDs are now lit green.

d. To manually exit *Dryer* mode:

- Press any button once to wake up the device. Then press the ⏻ button to exit to the last operating mode.
- alternatively, press the button repeatedly until the full range of setting LEDs is reached. The next press will restore the device to the mode it was operating in before the *Dryer* was turned on.

4. Parental control

a. To activate parental control (button lock), press and hold both buttons ⏻ for approx. 6 seconds, until the LEDs briefly flash white a second time.

b. Parental control mode is active when, upon pressing any button, the signaling LED pulses red, and the buttons do not cause changes in the device's operation. The device can now be operated only remotely.

c. To deactivate parental control, perform the same steps as in pt. 4.1.

5. Turning off the device

a. Remotely: in the application, from the device view, select device mode: *OFF*.

b. From the device panel: press and hold the ⏻ button for approx. 3 seconds. After restarting, it will return to the same operating mode it was in before shutdown.

6. Restoring factory settings

To restore the device to factory settings, press and hold both ⏻ ◷ buttons for approx. 15 seconds, until the LEDs briefly flash red three times.

7. Anti-freeze protection

When the device is not in use (either off or scheduled to be off) but remains connected to the mains and the temperature in the vicinity of the temperature sensor drops below 6° C, the heating element will automatically switch itself on to prevent the heating medium inside the radiator from freezing.

Reporting errors

a. It is possible to report an issue related to the system's operation from the mobile application. Reports can be submitted:

- from the main view: at the bottom of the screen, select *Profile*, and then *Report an issue* – for general issues with the app and device pairing,
- from the specific device view: select *Settings* and then *Report an issue* – for problems related to the operation of a specific device.

b. To expedite action towards resolving the problem, please describe the issue in detail and, if possible, attach screenshots or recordings illustrating it.

Troubleshooting

Problem	Probable cause	Solution
The device is connected to electricity, LEDs don't light up	Power connection error.	Check the power wire connection, plug and the socket.
The signaling LED pulses slowly but regularly in red.	Connection error between the Wi-Fi network and the paired device. *Remote control may be unavailable or may experience delays, but manual panel control is still possible and previously set heating parameters remain active.*	Check your local Wi-F connection. Restart your router.
The signaling LED lights up as follows: two quick flashes, pause, two quick flashes, pause, and so on.	Server connection error. *Remote control may be unavailable or may experience delays, but manual panel control is still possible and previously set heating parameters remain active.*	If this state persists, please contact support.
All LEDs pulse red.	Critical device error. *The device will not operate.*	Please contact support.
The setting LEDs light up white in an ascending pattern.	The device was put into service mode.	To exit the service mode: press and hold both buttons for 6 seconds until the LEDs light up white a second time. If the indicator LED flashes green once, the device has returned to its previous settings. If the indicator LED flashes red three times, it indicates a device error — please contact support.
The device heats despite turning it off with the button.	Electronics damaged.	Disconnect the device completely, wait until it cools down and re-connect it again.
If the problem persists or if you experience other device or application related errors, please contact support.		

Warranty terms & conditions

1. The subject of this warranty is a Terma electric heating element with control head. The product name and characteristics are specified on the packaging.

2. By accepting the device on purchase, the Client confirms that the product is of full value. The Client should immediately inform the Seller of any discovered faults – otherwise it will be understood that the Product was faultless at the time of purchase. This refers especially to any faults or damages of the control panel case.

3. The Warranty period for the Product is 24 months from the date of purchase, but no longer than 36 months from the date of production.

4. The proof of purchase (receipt, invoice, etc.) constitutes the basis for warranty claims. Lack of the proof of purchase allows the manufacturer to reject a warranty claim.

5. This warranty does not cover any faults and/or damages caused by:

   – incorrect (not in accordance with the manual) installation, use or disassembly,

   – incorrect use of the heating element (i.e. for any purpose that is not specified by the Manufacturer as intended for this type of product),

   – unqualified persons tampering with the product,

   – customers after the purchase.

6. The Central Heating system should be fitted with lock-shield valves, enabling disassembly of the radiator or the heating element and its control head without the necessity of emptying the whole system of the heating agent. Any problems or expenses arising from the absence of lock-shield valves in your system cannot be used as grounds for any claims against Terma.

7. The attached Product Manual is an integral element of the Warranty. Please read it carefully prior to the installation and use of the Product.

8. The Manufacturer is obliged to remove any production fault within 14 working days of receipt of the faulty device at the Manufacturer's premises.

9. Should the repair be impossible, then the manufacturer is obliged to replace the faulty Product with a new, full-value unit of identical parameters.

Gebrauchsanweisung

Unsere Produkte wurden mit dem Gedanken entworfen die Bedürfnisse unserer Kunden nach den höchsten Qualitäts-, Funktionalitäts- und Sicherheitsstandards zu erfüllen. Wir danken für Ihr Vertrauen und wünschen Ihnen viel Freude mit Ihrem neuen Gerät.

Elektroheizkörper

Sichere Montage und Verwendung

1. Der Heizkörper darf nicht über die Steckdose montiert werden.
2. Der Heizkörper muss mit einer genau abgemessenen Menge Flüssigkeit befüllt werden. (Siehe Kapitel „Montage und Demontage“). Bei Leckage oder zu niedrigem Stand des Heizmediums im Heizkörper setzen Sie sich bitte mit Ihrem Händler in Verbindung.
3. Wenn das Gerät nicht mit einem Raumtemperaturregler ausgestattet ist oder der Regler nicht eingeschaltet wurde, darf es nicht in kleinen Räumen verwendet werden, wenn sich dort Personen befinden, die nicht in der Lage sind den Raum selbständig zu verlassen, außer wenn eine ständige Überwachung gewährleistet ist.

4. Der Elektroheizkörper ist kein Spielzeug. Kinder unter 3 Jahren sollten sich nicht in der Nähe des Heizkörpers aufhalten. Kinder im Alter von 3 bis 8 Jahren dürfen den Heizkörper nur unter Aufsicht von Erwachsenen selbständig bedienen oder nach einer Einweisung über den sicheren Gebrauch sowie alle damit verbundenen Gefahren.

   Dies gilt jedoch nur, wenn das Gerät vorher fachgerecht installiert und angeschlossen wurde.

5. Achtung: Einige Heizkörperelemente können relativ heiß werden. Bitte beachten Sie dies besonders bei der Anwesenheit von Kindern oder behinderten Menschen.

6. Wenn das Gerät als Wäsche- oder Handtuchtrockner eingesetzt wird, verwenden Sie nur Stoffe die zuvor ausschließlich in Wasser gereinigt wurden.

7. Aus Sicherheitsgründen (Rücksicht auf Kleinkinder) sollte das unterste Rohr des Wäsche- oder Handtuchtrockners mindestens 60 cm über dem Boden sein.

8. Das Gerät sollte nur durch einen qualifizierten Fachmann installiert werden, unter Beachtung aller gültigen Sicherheitsnormen und Vorschriften.

9. Alle Anlagen an denen das Gerät angeschlossen wird muss den aktuell gültigen Normen und Vorschriften des Landes entsprechen.

10. Zum Anschluss der Heizpatrone dürfen keine Verlängerungskabel oder Adapter verwendet werden.

11. Stellen Sie sicher, dass der Stromkreis der elektrischen Anlage, an der die Heizpatrone angeschlossen werden soll, über einen passenden Überspannungsschutzschalter und eine Fehlerstromschutzeinrichtung (RCD) mit einer Empfindlichkeit von 30 mA verfügt. Bei einem festen Stromanschluss ist ebenso obligatorisch ist ebenso ein Schalter, der die Trennung des Gerätes auf allen Polen mit Kontakten um je 3 mm ermöglicht.

12. Die mit dem Symbol PB markierte Geräteversion kann im Badezimmer in der durch die angemessenen Vorschriften definierten Zone 1 installiert werden, jedoch unter einhalten der gesonderten Vorschriften über elektrische Anlagen im Nassbereich. Alle anderen Geräteversionen dürfen nur außerhalb der Zone 2 installiert werden.

13. Verwenden Sie das Gerät zweckgemäß und übereinstimmend mit der Betriebsanleitung.

14. Versichern Sie sich, ob der Heizkörper gemäß Betriebsanleitung richtig auf der Wand montiert wurde.

15. Bitte leiten Sie dieses Informationsmaterial an den Endbenutzer weiter.

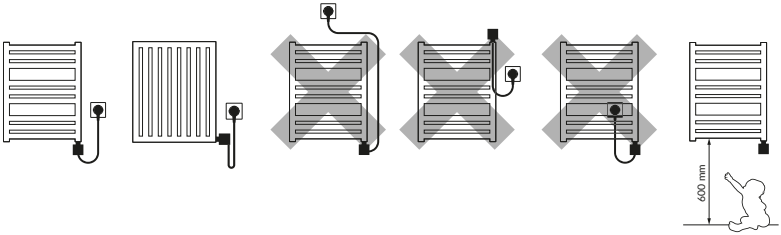
600 mm

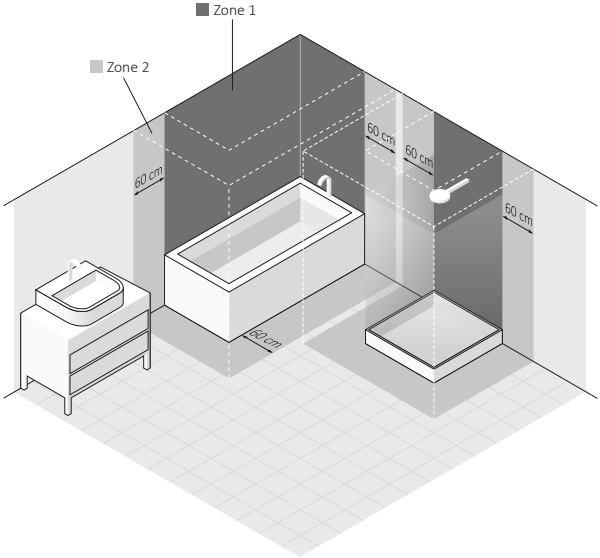
Zone 1
Zone 2
60 cm
60 cm
60 cm
60 cm
60 cm

Elektroheizpatrone

Sicherheitsanforderungen – Montage.

1. Die Montage des Heizkörpers darf nur von einen qualifizierten Fachmann durchgeführt werden.
2. Schließen Sie das Gerät nur an eine ordnungsgemäß ausgeführte elektrische Installation an (beachten Sie die Kennzeichnung auf der Heizpatrone).
3. Es ist zulässig die Heizpatrone außerhalb des Heizkörpers kurz einzuschalten. Sie darf aber nicht länger als 3 Sek. eingeschaltet sein. Überschreitung dieser Zeit führt zu unumkehrbaren Schäden am Gerät.
4. Es ist absolut nicht zulässig die Heizpatrone in einen nicht befüllten Heizkörper einzuschalten.
5. Stellen Sie sicher, dass das Versorgungskabel keine heißen Elemente des Heizkörpers oder der Heizpatrone berührt.
6. Bei der Montage oder Demontage darf sich das Gerät nicht unter Spannung befinden.
7. Öffnen Sie auf keinen Fall das Gehäuse des Gerätes.
8. Bei den Parameter 75/65/20° C darf die Nennleistung der Heizpatrone nicht größer als die Heizleistung des Heizkörpers sein.

9. Der Druck im Heizkörper darf 1 MPa (10 bar) nicht überschreiten. Sorgen Sie unbedingt dafür, dass bei einem Elektroheizkörper ein Luftkissen im Heizkörper verbleibt. Ist der Heizkörper an eine Zentralheizung angeschlossen muss bei Betrieb der Heizpatrone immer ein Ventil geöffnet sein. Durch diese Maßnahmen wird ein Druckanstieg aufgrund der thermischen Ausdehnung der Flüssigkeit verhindert.

10. Das Gerät ist für den Hausgebrauch vorgesehen.

11. Installieren Sie das Gerät gemäß den örtlich geltenden, gesetzlichen Sicherheitsvorgaben von elektrischen Anlagen unter Beachtung der Lage und des Abstandes zu Wasserquellen.

Sicherheitsanforderungen – Nutzen

1. Das Heizelement muss im Betrieb vollständig vom Heizmedium bedeckt sein. Ein Heizkörper, der an eine Zentralheizung angeschlossen und mit einer elektrischen Heizpatrone ausgestattet ist, muss regelmäßig entlüftet werden.

2. Überprüfen Sie regelmäßig, ob das Gerät nicht beschädigt und die Benutzung sicher ist.

3. Wenn das Kabel beschädigt ist, dann darf man das Gerät nicht benutzen. Ziehen Sie das Netzkabel und wenden Sie sich an den Hersteller oder Händler.

4. Vermeiden Sie Feuchtigkeit auf dem Heizpatronengehäuse.
5. Setzen Sie die Heizpatrone nicht bei einer Zentralheizung ein, wo die Wassertemperatur 82° C überschreiten kann.
6. Der Heizkörper oder die Heizpatrone können sich bis zu hohen Temperaturen erwärmen. Seien Sie beim Kontakt mit dem Heizkörper vorsichtig.
7. Öffnen Sie das Gehäuse nicht.
8. Während der Arbeit der Heizpatrone im Heizkörper, der an die Zentralheizung angeschlossen ist, versichern Sie sich, dass ein Ventil offen bleibt.
9. Das Gerät kann von Kindern ab 8 Jahren oder Personen mit eingeschränkter geistiger oder körperlicher Leistungsfähigkeit nur unter Aufsicht oder nach Ausbildung in den Grundsätzen der sicheren Handhabung und Gefahren benutzt werden.
10. Das Gerät ist kein Spielzeug. Achten Sie hierbei vor allem auf Kinder.
11. Die Reinigung darf man nur dann vornehmen, wenn das Gerät vom Stromnetz getrennt ist.
12. Die Reinigung durch Kinder unter 8 Jahren ist nur unter kompetenter Aufsicht zulässig.

Bestimmung

Die Heizpatrone ist ein elektrisches Heizgerät, das ausschließlich für den Einbau in Wasserheizkörper bestimmt ist (separat oder an die Zentralheizung angeschlossen) und als Raumheizung oder Wäschetrockner.

Die Nennleistung der Heizpatrone sollte zur Heizkörperleistung angepasst werden (bei Kenndaten 75/65/20° C).

Technische Daten

Modellkennzeichnung (Kabeltyp):	MOA WiFi
Energieversorgung:	230 V / 50 Hz, 110V / 60 Hz
Schutzklasse:	Klasse I
Heizkörperanschluss:	G 1/2"
Schutzart des Gehäuses [IP]:	IPx5
Temperaturmessung:	innerhalb des Heizkörpers sowie durch einen Raumtemperatursensor
WiFi:	2,4 GHz 802.11 b/g/n/ax

Die Montage und Demontage

Die detaillierten Informationen zu den verschiedenen Möglichkeiten der Montage oder Demontage der Heizpatrone im Heizkörper sind beim Hersteller oder Händler verfügbar (siehe Fußzeile dieser Bedienungsanleitung). Darunter wurden die grundlegenden Anforderungen und Prinzipien aufgeführt, die beachtet werden müssen, um eine langfristige und zuverlässige Nutzungsdauer des Gerätes zu gewährleisten.

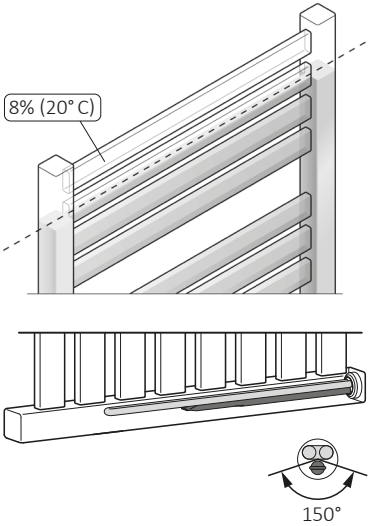

Bei der horizontalen Montage einer Heizpatrone sollte sich das einzelne Rohr mit dem Sensor an der niedrigstmöglichen Stelle befinden.

Hinweise vor der Montage bzw. der ersten Ingebrauchnahme:

1. Lesen Sie das Kapitel: *Sicherheitsanforderungen – Montage.*

2. Schrauben Sie die Heizpatrone nur mit einem flachen Maulschlüssel (Größe 22) ein.

3. Die Heizpatrone muss an der Unterseite angebracht werden, senkrecht zu den Querrohren unter Einhaltung eines entsprechenden Freiraumes für die richtige Zirkulation des Heizmediums.

4. Verwenden Sie nur ein zulässiges Heizmedium (Wasser; spezielle Produkte zur Verwendung in Systemen der Zentralheizung auf Wasser und Glykol Basis; Heizöle, die den Anforderungen des Heizpatronen- und Heizkörperherstellers entsprechen).

5. NEHMEN SIE DIE HEIZPATRONE ERST IN BETRIEB, WENN SICH DAS HEIZELEMENT VOLLSTÄNDIG IM WASSER ODER IN EINER ANDEREN FLÜSSIGKEIT BEFINDET. (es gilt auch für den ersten Start)!

6. Schützen Sie den Heizkörper vor übermäßigem Druck (Luftkissen in einem Elektroheizkörper, ein geöffnetes Heizkörperventil bei einer Zentralheizung).

7. Füllen Sie den Heizkörper nicht mit einer Flüssigkeit, derer Temperatur höher ist als 65° C.

8. Beim Anschluss des Gerätes an eine Festinstallation, befolgen Sie die folgenden Hinweise:

   a. Braunes Kabel – Anschluss an den Außenleiter (Phase)(L).

   b. Blaues Kabel – Anschluss an den Neutralleiter (N).

   c. Gelb-grünes Kabel – Anschluss an den Schutzleiter (PE).

9. Vor dem Befüllen des Heizkörpers stellen Sie bitte sicher, dass die Verbindung zwischen der Heizpatrone und dem Heizkörper dicht ist.

10. Die Installation der Zentralheizung muss mit entsprechenden Ventilen ausgestattet sein, so dass eine Absperrung des Heizkörpers möglich ist (Mischbetrieb).

11. Die Temperatur der Zentralheizung darf nicht höher sein als 82° C!

12. Eine ausführliche Montageanleitung finden Sie am Ende dieser Anleitung.

Hinweise vor der Demontage:

1. Vor der Demontage der Heizpatrone trennen Sie das Gerät von der Stromversorgung und stellen Sie sicher, dass der Heizkörper nicht heiß ist.

2. Im Heizkörper der an die Zentralheizung angeschlossen ist, die Ventile zudrehen um das Wasser im Heizkörper abzulassen.

3. Im Fall eines Elektroheizkörpers, zuerst den Heizkörper von der Wand nehmen. Umkehren, so dass das Heizmedium während dem Ausschrauben des Heizelementes aus dem Heizkörper nicht austreten kann. Bitte beachten Sie, dass der mit Flüssigkeit gefüllte Heizkörper sehr schwer sein kann. Beachten Sie die Sicherheitshinweise.

4. Das Heizelement mit Hilfe des schmalen Montageschlüssels Grösse 22 aus dem Heizkörper ausschrauben.

Andere Versionen des Geräts dürfen nur außerhalb der Zone 2 installiert werden.

Nach einer endgültigen Demontage darf das Produkt nicht im herkömmlichen Abfall entsorgt werden. Das Symbol, welches auf dem Produkt, auf der Gebrauchsanweisung und auf der Verpackung zu finden ist, informiert

Sie über die richtige Entsorgung. Der Abfall darf nur an bestimmten Sammel- und Verwertungsstellen für elektrische und elektronische Abfälle abgegeben werden. Die Information über die Entsorgungs- und Verwertungsstelle bekommen. Sie bei Ihrem Händler oder beim Hersteller. Wir bedanken uns für Ihren Einsatz bei der Umweltpflege.

Pflege

- Vor der Durchführung von Wartungsarbeiten trennen Sie immer das Gerät vom Stromnetz ab.
- Überprüfen Sie regelmäßig den Flüssigkeitsstand im Heizkörper und achten Sie darauf, dass das Heizelement vollständig eingetaucht ist.
- Reinigen Sie das Produkt nur mit einem trockenen oder feuchten Tuch mit geringer Menge Spülmittel, die aber keine Lösemitteln und Schleifmitteln beinhalten dürfen.

MOA WiFi

Die Heizpatrone MOA WiFi ist mit einem Sensor zur Kontrolle der Heizkörpertemperatur sowie mit einem zusätzlichen Sensor zur Kontrolle der Raumtemperatur ausgestattet.

Die Einstellung der Heizpatrone für eine bestimmte Zeit bedeutet nicht, dass diese während der gesamten Zeit mit derselben maximalen Leistung arbeitet. Das Gerät arbeitet in der ersten kurzen Phase nach dem Einschalten mit der Nennleistung, um den Heizkörper auf die programmierte Temperatur zu erwärmen, und schaltet sich anschließend periodisch ein und aus, wobei es nur so viel Energie verbraucht, wie erforderlich ist, um die eingestellte Heizkörpertemperatur unter den gegebenen Außenbedingungen aufrechtzuerhalten.

Die Konstruktion der Heizpatrone sowie die physikalischen Eigenschaften des Heizmediums bewirken, dass die unteren Rohre des Heizkörpers (insbesondere die letzten beiden) eine niedrigere Temperatur als der Rest des Heizkörpers haben – dieses Phänomen ist völlig normal.

Die Heizpatrone ist mit einer Thermosicherung ausgestattet, die in Notfällen vor dem Überschreiten kritischer Temperaturen schützt (diese Sicherung kann bei Temperaturen über 82 °C beschädigt werden – dies betrifft insbesondere die Heizpatronen, die in Kombiheizkörpern installiert werden).

Die Heizpatrone MOA kann über die Tasten am Gehäuse bedient werden (siehe Kapitel Steuerung des Geräts ohne Registrierung (lokale Bedienung)), oder über ein mobiles Gerät – Smartphone, Tablet (siehe Kapitel Steuerung des Geräts über die App (Fernbedienung)).

Bedienfeld des Geräts

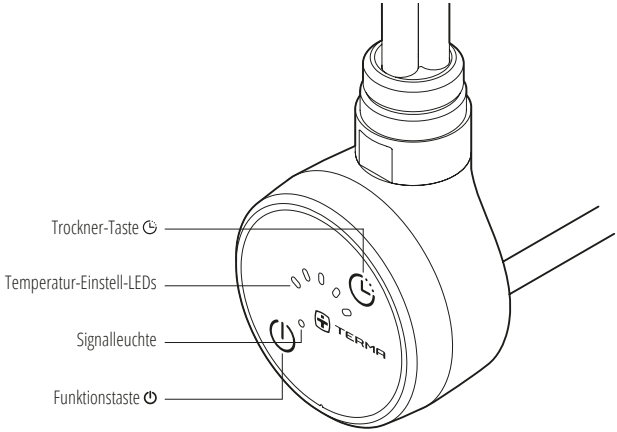

Die Farbe der Temperatur-Einstell-LEDs zeigt den Betriebsmodus des Geräts an:

Blau: Handbetrieb – *manuelle* Temperaturregelung über das Bedienfeld des Geräts oder die App

Grün: *Zeitplanmodus* – Fernsteuerung des Geräts gemäß einem eingestellten Zeitplan

Gelb: *Trockner*-Modus – intensives Heizen

Die Signalleuchte kann je nach Farbe und Blinkmuster den Kopplungsmodus, die Art der Datenverbindung zwischen dem Gerät und App, die Kindersicherung oder einen Verbindungsfehler anzeigen.

1.Inbetriebnahme des Geräts

a. Schließen Sie das Gerät an die Stromversorgung an. Beim ersten Start blinken die Einstell-LEDs dreimal schnell in Weiß.

b. Schalten Sie das Gerät durch kurzes Drücken einer beliebigen Taste ein.

c. Das Gerät ist betriebsbereit, wenn die Temperatur-Einstell-LEDs blau leuchten.

2. Steuerung des Geräts ohne Registrierung (lokale Bedienung)

Das Gerät arbeitet im Handbetrieb, wenn es nicht registriert und mit der App verbunden ist. In diesem Modus leuchten die LEDs blau, und ihre Anzahl zeigt die eingestellte Raumtemperatur an. Die Temperatur kann auf eine von fünf Stufen eingestellt werden:

1 Stufe	16°C
2 Stufe	19°C
3 Stufe	21°C
4 Stufe	23°C
5 Stufe	25°C

2.1 Änderung der Heiztemperatur

a. Drücken Sie einmal eine beliebige Taste, um das Gerät zu aktivieren.

b. Wählen Sie mit der Taste die Stufe ⏻ , die der gewünschten Temperatur gemäß der obigen Skala entspricht. Jeder kurze Tastendruck erhöht die Temperatureinstellung von 1 bis 5, ein weiterer Tastendruck setzt die Einstellung wieder auf Stufe ⏻ 1 zurück. Das Gerät heizt den Raum auf die Temperatur, die der eingestellten Stufe entspricht.

2.2 Trockner-Modus (intensives Heizen)

a. Das Einschalten des Trockner-Modus bewirkt ein zeitlich begrenztes intensives Heizen mit der maximalen Gerätetemperatur (60 °C), z. B. zum Trocknen eines Handtuchs oder zum schnellen Aufheizen des Raumes.

b. Um den Trockner-Modus zu aktivieren, drücken Sie kurz eine beliebige Taste, um das Gerät zu aktivieren, und drücken Sie dann . Die Einstell-LEDs wechseln die Farbe auf Gelb.

c. Die Anzahl der aktiven Einstell-LEDs entspricht der Anzahl der Stunden in diesem Modus. Um diese zu ändern, drücken Sie die Taste ◷, bis die gewünschte Anzahl an Stunden erreicht ist. Die maximale Anzahl an Stunden, die über das Bedienfeld eingestellt werden kann, beträgt fünf. Ein weiterer Tastendruck ◷ versetzt das Gerät in den Zustand vor der Aktivierung des *Trockner*-Modus.

d. Wenn bis zum Ende der aktuellen Stunde weniger als 30 Minuten verbleiben, beginnt die letzte LED langsam zu blinken. Wenn weniger als 15 Minuten verbleiben, blinkt die LED schneller. Nach Ablauf der vollen Stunde erlischt die blinkende LED, und die nächste LED übernimmt die Anzeige der verbleibenden Zeit.

e. Nach Ablauf der eingestellten Zeit kehrt das Gerät automatisch zur vorherigen Einstellung zurück.

f. Um den Trockner-Modus jederzeit zu beenden und in den Handbetrieb zurückzukehren, drücken Sie eine beliebige Taste, um das Gerät zu aktivieren, und drücken Sie anschließend kurz die Taste ⏻.

3. Steuerung des Geräts mit der TERMA HOME App (Fernbedienung)

3.1 Verbindung des Geräts mit der App

a. Installieren Sie die App **Terma Home** auf Ihrem Smartphone oder einem anderen mobilen Gerät.

GET IT ON Google Play

Download on the App Store

b. Aktivieren Sie für den ordnungsgemäßen Betrieb der App den Internetzugang, Bluetooth und die Standortfreigabe.

c. Starten Sie die App, erstellen Sie anschließend ein Benutzerkonto mit Ihrer E-Mail-Adresse und einem Passwort. Melden Sie sich an.

d. Schalten Sie das Gerät ein und versetzen Sie es in den Kopplungsmodus: Drücken und halten Sie beide Tasten ⏻ ⏲ für ca. 3 Sekunden, bis die LEDs einmal kurz weiß aufleuchten. In diesem Modus blinkt die Signalleuchte langsam in Blau. Das Gerät bleibt 1 Minute lang im Kopplungsmodus.

e. Wählen Sie in der App Gerät hinzufügen. Wählen Sie das Gerät aus der Liste.

f. Geben Sie den dem Gerät beiliegenden 6-stelligen Zugangscode ein, um es mit der App zu koppeln.

g. Wählen Sie, ob Sie das Gerät lokal (Bluetooth) oder aus der Ferne (Wi-Fi) steuern möchten:

- Die Bluetooth-Verbindung ermöglicht die Steuerung des Geräts innerhalb der Reichweite seines Signals. Wählen Sie Über Bluetooth verbinden. Bei dieser Verbindung leuchtet die Signalleuchte weiß.

- Die Wi-Fi-Verbindung ermöglicht die Steuerung des Geräts von jedem beliebigen Ort aus. Verbinden Sie vor dem Koppeln Ihr Telefon mit einem 2,4-GHz-WLAN-Netzwerk, in dem sich das Gerät befindet. Wählen Sie Über Wi-Fi verbinden, geben Sie dem Gerät dasselbe Netzwerk an und geben Sie das Passwort ein.

h. Das erfolgreich hinzugefügte Gerät arbeitet nach dem Standardzeitplan (die Einstell-LEDs leuchten grün). Sie können dem Gerät nun einen Namen geben und es einer Zone zuweisen.

i. Um die Verbindungsmethode zu ändern, gehen Sie in die Geräteeinstellungen und anschließend in Erweiterte Einstellungen: Verbindungsmethode ändern.

3.2 Fernsteuerung des Geräts

a. Über die App kann die Solltemperatur im Bereich von 15 °C bis 30 °C in Schritten von 0,5 °C eingestellt werden. Das Gerät kann im Handbetrieb (Modus Handbetrieb), nach Zeitplan (Modus Zeitplan) oder im Modus Intensives Heizen (Modus Trockner) arbeiten.

b. Die maximale Betriebszeit des Trockner-Modus, die aus der Ferne eingestellt werden kann, beträgt zwölf Stunden. Die Betriebszeit der ersten Stunde kann in 15-Minuten-Schritten, die der zweiten Stunde in 30-Minuten-Schritten und die restliche Zeit stundenweise eingestellt werden.

c. Jeder Datenaustausch zwischen der App und dem Gerät bewirkt ein kurzes grünes Aufblinken der Signalleuchte des Geräts. Wenn die Einstell-LEDs aufsteigend arbeiten, bedeutet dies, dass das Gerät heizt und die Temperatur steigt.

d. In den Geräteeinstellungen der App können die angezeigten Farben der Einstell-LEDs sowie die Geräteansicht in der App für jeden der drei Modi personalisiert werden. Wenn mehrere Geräte mit unterschiedlicher Farbgebung zu einer Zone hinzugefügt werden, wird die Farbgebung in der Zonenansicht gemäß einem zufällig zugewiesenen Gerät angezeigt.

3.3. Zonenverwaltun"

a. Es ist möglich, die Temperatur eines einzelnen Geräts, das keiner Zone zugewiesen ist, sowie die Temperatur einer ganzen Zone mit mehreren Geräten zu steuern.

b. Um ein Gerät einer Zone zuzuordnen, wählen Sie in der App Zone hinzufügen. Nach der Vergabe eines Namens erscheint eine Liste der verfügbaren Geräte, die der Zone zugewiesen werden können.

c. Wenn sich das Gerät bereits in einer Zone befindet, Sie es aber einer anderen zuordnen möchten, müssen Sie es zunächst aus der ersten Zone entfernen und anschließend zur neuen Zone hinzufügen.

d. Sowohl ein Gerät, das keiner Zone zugeordnet ist, als auch eine gesamte Zone können eigene Zeitpläne für Temperaturänderungen haben. Neue Geräte verfügen über einen voreingestellten Standardzeitplan, der an die eigenen Vorlieben angepasst werden kann.

e. Wenn Geräte zu einer Zone hinzugefügt werden, in der zuvor kein Zeitplan definiert war, übernimmt die Zone standardmäßig den Zeitplan des zuerst hinzugefügten Geräts einschließlich seines Namens. Anschließend kann der Zonenbetrieb auf den Zeitplan eines anderen Geräts in dieser Zone umgeschaltet oder ein neuer Zeitplan für die Zone erstellt werden. Wählen Sie hierzu Zeitplan hinzufügen.

f. Wenn alle Geräte aus einer Zone entfernt werden, bleibt der Arbeitszeitplan der Zone gespeichert, und die aus der Zone entfernten Geräte kehren zu dem Zeitplan zurück, den sie vor der Zuordnung zur Zone hatten.

g. Das Aktivieren des Trockner-Modus für eine Zone versetzt alle Geräte in dieser Zone für dieselbe Anzahl von Stunden in diesen Modus.

h. Wenn Geräte einer Zone zugeordnet sind, besteht die Möglichkeit, ein Gerät vorübergehend von den Zonen-Einstellungen auszuschließen und es in den individuellen Modus zu schalten. Dazu öffnen Sie die Geräteansicht in der Zone und ändern das Symbol 🔗 auf ☆ beim ausgewählten Gerät. Das mit markierte Gerät kann nun unabhängig von den Zoneneinstellungen arbeiten, ohne daraus entfernt zu werden. Um das Gerät wieder in die Zonennutzung zurückzuführen, ändern Sie das Symbol 🔗 von ☆ auf . Das Gerät synchronisiert sich mit der Zone ab dem nächsten für die Zone ausgeführten Befehl.

3.4. Wechseln zwischen Betriebsmodi

a. Im Fernmodus kann der Betriebsmodus im Geräteansicht der mobilen App frei gewechselt werden.

b. Um manuell vom Zeitplan-Modus in den Handbetrieb zu wechseln:

- Drücken Sie eine beliebige Taste einmal, um das Gerät zu aktivieren. Drücken Sie anschließend die Taste ⏻, um es in den Handbetrieb zu versetzen. Die LEDs leuchten nun blau.

c. Um manuell vom Handbetrieb in den Zeitplan-Modus zu wechseln:

- Drücken Sie eine beliebige Taste einmal, um das Gerät zu aktivieren. Drücken Sie anschließend wiederholt die Taste ⏻, bis alle Einstell-LEDs leuchten. Ein weiterer Tastendruck ⏻ versetzt das Gerät in den Zeitplan-Modus. Die LEDs leuchten nun grün.

d. Um manuell den *Trockner*-Modus zu verlassen:

- Drücken Sie eine beliebige Taste einmal, um das Gerät zu aktivieren. Drücken Sie anschließend die Taste ⏻, um in den Modus zurückzukehren, in dem das Gerät zuvor gearbeitet hat.

- oder drücken Sie wiederholt die Taste ⏲, bis der vollständige Bereich der Einstell-LEDs erreicht ist. Ein weiterer Tastendruck stellt das Gerät in den Modus zurück, in dem es vor der Aktivierung des *Trockners* gearbeitet hat.

4. Kindersicherung

a. Um die Kindersicherung (Tastensperre) zu aktivieren, halten Sie beide Tasten ⏻ ⏲ ca. 6 Sekunden lang gedrückt, bis die LEDs ein zweites Mal kurz weiß aufleuchten.

b. Der Modus der Kindersicherung ist aktiviert, wenn beim Drücken einer Taste die Signalleuchte rot blinkt und die Tasten keine Änderungen an der Funktion des Geräts bewirken. Die Steuerung des Geräts erfolgt nun ausschließlich im Fernmodus.

c. Um die Kindersicherung zu deaktivieren, führen Sie die gleichen Schritte wie in Punkt 4.1 aus.

5. Ausschalten des Geräts

a. Fernsteuerung: In der App im Geräteansicht den Gerätemodus *OFF* auswählen.

b. Am Bedienfeld des Geräts: Drücken und halten Sie die Taste ⏻ ca. 3 Sekunden lang. Nach dem erneuten Einschalten arbeitet das Gerät in demselben Modus, in dem es vor dem Ausschalten war.

6. Wiederherstellung der Werkseinstellungen

Um das Gerät auf die Werkseinstellungen zurückzusetzen, halten Sie beide Tasten ⏻ ◷ ca. 15 Sekunden lang gedrückt, bis die LEDs dreimal schnell rot aufleuchten.

7. Anti-Frost-Funktion (Frostschutz)

Wenn das Gerät ausgeschaltet ist, aber weiterhin an das Stromnetz angeschlossen bleibt und die Temperatur in der Nähe des Temperatursensors unter 6 °C fällt, schaltet sich das Heizelement automatisch ein, um ein Einfrieren des Wärmeträgermediums im Inneren des Heizkörpers zu verhindern.

Meldung von Problemen

a. Es besteht die Möglichkeit, ein Problem mit dem System über die mobile App zu melden. Dies kann erfolgen:

- aus der Hauptansicht: unten auf dem Bildschirm „Profil“ auswählen und anschließend „Problem melden“ – für allgemeine Probleme mit der App und dem Koppeln von Geräten,
- aus der Ansicht eines bestimmten Geräts: „Einstellungen“ auswählen und anschließend „Problem melden“ – für Probleme im Zusammenhang mit dem Betrieb dieses Geräts.

b. Um die Lösung des Problems zu beschleunigen, sollte das aufgetretene Problem möglichst genau beschrieben und ggf. mit Screenshots oder Aufnahmen dokumentiert werden.

Problembehebung

Problem	Möglicher Grund des Fehlers	Behebung
Heizpatrone ist an das Stromnetz angeschlossen keine der Dioden leuchtet.	Das Problem betrifft den Anschluss.	Prüfe den Anschluss des Anschlusskabels und die Steckdose.
Die Signalleuchte blinkt langsam, aber regelmäßig rot.	Fehler bei der Verbindung mit dem dem Gerät zugewiesenen WLAN-Netzwerk. *Die Fernbedienung ist möglicherweise nicht verfügbar oder funktioniert mit Verzögerung, aber die manuelle Steuerung über das Bedienfeld ist möglich, und die vor dem Verbindungsabbruch eingestellten Parameter bleiben gültig.*	Überprüfen Sie, ob Ihr WLAN-Heimnetzwerk richtig verbunden ist. Starten Sie gegebenenfalls Ihren Router neu.
Die Signalleuchte leuchtet wie folgt: zwei schnelle Blinksignale, Pause, zwei schnelle Blinksignale, Pause usw.	Fehler bei der Verbindung zum Server. *Die Fernbedienung ist möglicherweise nicht verfügbar oder funktioniert mit Verzögerung, aber die manuelle Steuerung über das Bedienfeld ist möglich, und die vor dem Verbindungsabbruch eingestellten Parameter bleiben gültig.*	Wenn das Problem weiterhin besteht, wenden Sie sich bitte an den Kundendienst
Alle LEDs blinken rot.	Kritischer Gerätefehler. *Das Gerät funktioniert nicht ordnungsgemäß.*	Wenden Sie sich an den Kundendienst.
Die Einstell-LEDs leuchten in aufsteigender Reihenfolge weiß.	*Das Gerät wurde in den Servicemodus versetzt.*	Um den Servicemodus zu verlassen: Halten Sie beide Tasten 6 Sekunden lang gedrückt, bis die LEDs ein zweites Mal weiß aufleuchten. Wenn die Signalleuchte einmal grün aufleuchtet, hat das Gerät den Betrieb gemäß der vorherigen Einstellung wieder aufgenommen. Wenn die Signalleuchte dreimal rot aufleuchtet, liegt ein Fehler im Betrieb des Geräts vor – wenden Sie sich bitte an den Kundendienst.
Heizpatrone heizt trotzdem sie mit der Taste ...ausgeschaltet wurde.	Elektronik wurde beschädigt.	"Schalte die Heizpatrone aus und warte bis sie abkühlt. Dann schallte sie wieder ein."
Wurde das Problem nicht gelöst oder Sie haben weitere Probleme mit dem Gerät oder der App festgestellt, bitte Kontakt mit dem Kundendienst aufnehmen.		

Garantiebedingungen

1. Die Garantie gilt für Heizpatronen, die durch Terma Sp. z o.o. hergestellt worden sind. Das Modell und die wichtigsten Eigenschaften wurden auf der Verpackung beschrieben.

2. Mit der Produktabnahme bestätigt der Kunde die Vollwertigkeit des Produktes. Bei der Feststellung von jeglichen Mängeln, sollte der Verkäufer sofort daran in Kenntnis gesetzt werden, in anderem Falle wird angenommen, dem Kunden wurde ein mangelfreies Produkt verkauft. Dies betrifft vor allem die Oberfläche der Steuerung.

3. Die Garantie beträgt 24 Monate vom Kaufdatum, jedoch nicht länger als 36 Monate vom Produktionsdatum.

4. Voraussetzung der Inanspruchnahme der Garantieleistung ist der Kaufbeleg. Wird dieser nicht vorgelegt, verfügt der Hersteller über das Recht, den Garantieanspruch abzuweisen.

5. Die Garantie gilt nicht für Schäden, die aus folgenden Gründen entstanden sind:
   - auf Grund einer falschen Montage, Bedienung oder Demontage (nicht mit der Betriebsanweisung übereinstimmend),
   - falscher Einsatzbereich des Heizelementes (nicht mit dessen Bestimmung übereinstimmend),
   - nach Eingriff in das Gerät von dazu unbefugten Personen,
   - aus Schuld des Kunden nach dem Kauf.

6. Die Heizanlage sollte mit Ventilen ausgestattet werden, die eine Demontage des Heizkörpers bzw. Heizpatrone ohne Entleerung der gesamten Anlage ermöglichen. Probleme oder Kosten, die durch das Fehlen solcher Ventile in der Anlage verursacht worden sind, werden nicht von Terma getragen.

7. Der Hersteller verpflichtet sich zur Fehlerbeseitigung innerhalb von 14 Tagen vom Eingang des bemängelnden Produktes in den Firmensitz.

8. Sollte der Fehler nicht beseitigt werden können, stellt der Hersteller ein neues, funktionsfähiges Exemplar mit den gleichen Kenndaten zur Verfügung.

9. Die Bedienungsanleitung gilt als integraler Teil der Garantiekarte und sollte vor Inbetriebnahme des Produktes, gründlich gelesen werden.

DE

Návod na obsluhu

Naše výrobky byly navrženy a vyrobeny tak, aby splňovaly všechny požadavky týkající se kvality, funkčnosti a estetiky. Blahopřejeme Vám k úspěšnému nákupu a přejeme Vám hodně spokojenosti během používání nového zařízení.

Elektrické topidlo

Bezpečná montáž a používání

1. Topidlo se nesmí instalovat bezprostředně pod elektrickou zásuvku.
2. Elektrické topidlo musí obsahovat přesně odměřené množství kapaliny. Zjistíte-li úbytek topného média nebo v jakémkoli jiném případě, pokud je vyžadováno jeho doplnění, obraťte se na svého prodejce.
3. Pokud zařízení není vybaveno regulátorem pokojové teploty, nepoužívejte jej v malých prostorech za přítomnosti v nich osob, které nejsou schopny místnost samostatně opustit, pokud není zajištěn jejich stálý dohled.
4. Elektrické topidlo není hračka. Děti do 3 let bez náležitého dohledu by se neměly nacházet v bezprostřední blízkosti topidla.

Děti ve věku 3 až 8 let mohou používat topidlo pouze tehdy, pokud je správně nainstalováno a připojeno, a děti jsou pod dozorem nebo byly poučeny o používání spotřebiče bezpečným způsobem a rozumí případným nebezpečím.

5. Varování: Některé části topidla se mohou stát velmi horkými a způsobit popálení. Věnujte tomu zvláštní pozornost v případě přítomnosti dětí nebo zdravotně postižených osob.

6. Na elektrickém topení, topidle, radiátoru můžete sušit ručníky a prádlo prané pouze ve vodě bez agresivních látek. Nemůže být sušeno prádlo a ručníky co navlhly hořlavými látkami.

7. V zájmu ochrany před nebezpečím velmi malých dětí, elektrický radiátor sušák prádla a ručníků by měl být nainstalován tak, aby se jeho nejnižší profil nacházel ve výšce nejméně 600 mm nad podlahou.

8. Zařízení by mělo být instalováno pouze kvalifikovaným montérem v souladu se všemi platnými bezpečnostními předpisy a ostatními předpisy.

9. Všechna vedení, ke kterým je zařízení připojeno, musí být v souladu s příslušnými předpisy platnými na dotyčném území.

10. Pro napájení topného tělesa nepoužívejte prodlužovací kabely nebo adaptéry elektrických zásuvek.

11. Při připojování elektrického radiátoru s topnou tyčí k elektrické instalaci se ujistěte, že obvod má vypínač s proudovým odporem 30 mA (R.C.D.) a příslušný nadproudový jistič.

Při trvalé instalaci (kabelové připojení bez zástrčky) je povinný také vypínač umožňující vypnutí zařízení na všech pólech pomocí kontaktů se vzdáleností 3 mm.

12. Topnou tyč ve verzi označené PB s kabelem přímo do zdi lze instalovat v koupelně v zóně 1, definované vhodnými předpisy a normami, s dodržením zvláštních ustanovení vztahujících se na elektroinstalaci ve vlhkých prostorech. Ostatní verze zařízení lze instalovat pouze mimo zónu 2.

13. Používejte zařízení pouze pro jeho zamýšlený účel, jak je popsáno v návodu k použití.

14. Ujistěte se, že nástěnná instalace radiátoru, sušáku byla provedena podle montážních pokynů pro toto zařízení.

15. Tento informační materiál musí být předán koncovému uživateli radiátoru s topnou tyčí.

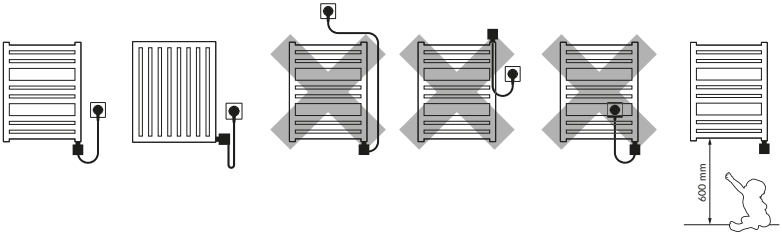
600 mm

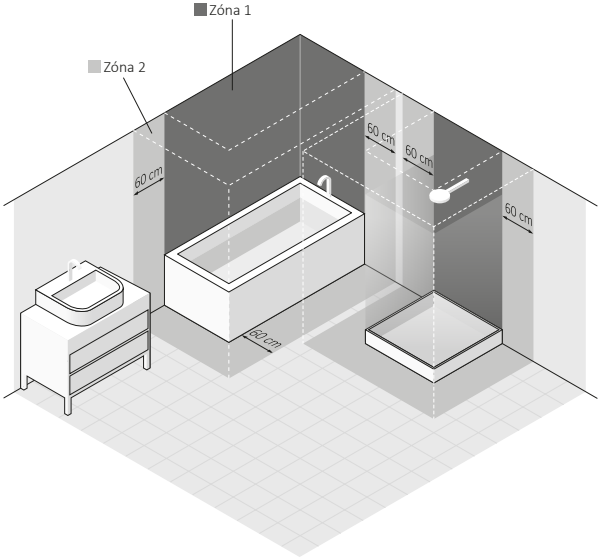
Zóna 1
Zóna 2
60 cm
60 cm
60 cm
60 cm
60 cm

Topné těleso

Bezpečnostní požadavky — instalace

1. Montáž topné tyče je oprávněn provést pouze řemeslník, který je držitelem vhodného oprávnění.
2. Zařízení lze připojit pouze k správně provedené elektrické instalaci (viz jmenovité údaje, parametry na topné tyči).
3. Nedoporučuje se, ale je možné krátké zapnutí studené nenamontované topné tyče na dobu ne delší než 3 vteřiny. Překročení této doby může vést k nevratnému poškození zařízení.
4. Rozhodně nezapínejte namontovanou topnou tyč v prázdném radiátoru bez kapaliny, topného média!
5. Zajistěte, aby se napájecí kabel nedotýkal horké topné tyče nebo radiátoru, sušáku.
6. Během montáže nebo demontáže, zařízení nesmí být připojené pod napětím.
7. Nelze zasahovat do vnitřku zařízení.
8. Výkon topné tyče nesmí být větší než výkon radiátoru u parametrů 75/65/20° C.

9. Tlak v radiátoru nesmí přesahovat 10 atm. V elektrickém radiátoru, sušáku musíte zajistit vzduchový polštář cca 8% objemu pro roztahování nahřátého topného média viz obr. na str. 13, a v radiátoru napojeném na instalaci vodního ústředního vytápění musíte nechat 1 otevřený ventil, aby se zabránilo růstu tlaku kvůli tepelné roztažnosti kapaliny.

10. Zařízení je určeno pro domácí použití.

11. Zařízení lze montovat podle veškerých lokálních předpisů tykajících se bezpečnostních požadavků pro elektrická zařízení, mezi jinými také možného umístění a vzdálenosti od mokrých míst a zdrojů vody.

Bezpečnostní požadavky — pro bezpečné používání

1. Topný nahřívací element, spirála musí být během provozu úplně ponořená v kapalině topného média. Radiátor napojený na systém ústředního vytápění vybavený elektrickou topnou tyčí musí být pravidelně odvzdušňován.

2. Pravidelně zjišťujte, zda zařízení není poškozené a zda jeho použití je bezpečné.

3. Pokud byl napájecí kabel poškozený, zařízení nelze používat. Odpojte od napájení a kontaktujte výrobce nebo distributora.

4. Nelze připustit, aby se se elektronika v regulátoru topné tyče zaplavila vodou či jinou kapalinou.

5. Nelze používat topnou tyč v instalaci ústředního topení, kde teplota vody v otopném tělese - radiátoru je vyšší než 82° C.

6. Otopné těleso nebo topná tyč se můžou nahřát do vysoké teploty. Postupujte opatrně v kontaktu s nimi. Postupujte opatrně v kontaktu s nimi.

7. Není dovoleno otevírat kryt elektroniky topné tyče.

8. Během provozu topné tyče v otopném tělese připojeném do instalace ústředního topení vždycky zajistěte, aby byl jeden ventil otevřený.

9. Zařízení mohou používat děti starší 8 let a osoby s mentální nebo fyzickou dysfunkcí pouze pod dozorem nebo po zaškolení v oblasti zásad bezpečné obsluhy a ohrožení, které můžou vzniknout během používání.

10. Zařízení není hračka. Chraňte před dětmi.

11. Čištění provádějte pouze po odpojení zařízení od napájecí elektrické sítě.

12. Čištění zařízení dětmi mladšími 8 let se připouští pouze s vhodným dozorem.

Určení

Topná tyč je elektrické zařízení určené pouze pro namontování do vhodných otopných těles (čistě elektrických nebo napojených na instalace vodního ústředního vytápění). Topnou tyč volte k otopnému tělesu tak, aby se její jmenovitý výkon blížil k výkonu otopného tělesa pro parametry 75/65/20° C.

Technické údaje

Označení modelu	MOA WiFi
Napájení	230 V / 50 Hz, 110V / 60 Hz
Třída ochrany zařízení	Klasa I
Připojení otopného tělesa	G 1/2"
Stupeň ochrany / krytí [IP]	IPx5
Jmenovitý výkon	Temperatura wewnątrz grzejnika oraz temperatura pomieszczenia
WiFi	2,4 GHz 802.11 b/g/n/ax

Instalace nebo demontáž

Detailní informace o různých způsobech instalace nebo demontáže topné tyče v otopném tělese se nachází u výrobce nebo dovozce (viz kontakt na konci návodu). Níže jsou uvedené základní požadavky a zásady, které je nutné bezpodmínečně dodržovat, aby se zajistil dlouhodobý spolehlivý provoz zařízení.

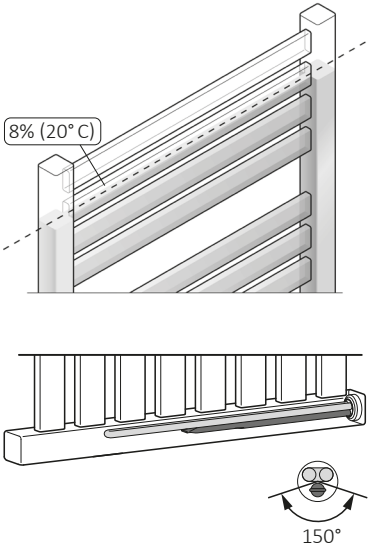

Při instalaci tyče v horizontálním kolektoru, kratší/samostatná trubička s čidlem teploty by měla být umístěna v nejnižším možném bodě viz obr. výše.

Připomínky před instalací nebo prvním uvedením do provozu:

1. Přečíst kapitolu: Bezpečnostní požadavky — instalace.
2. Našroubovat topnou tyč ve spodní části radiátoru do příslušného závitu pomocí správného plochého klíče (velikost 🔧 22).
3. Topnou instalujte vespod otopného radiátoru tělesa, kolmo k seřazení potrubí, s ponecháním prostoru pro samotný oběh topného média.
4. Zalejte pouze správnéým topným médiem (voda, speciální výrobky na bázi vody a glykolu určené k použití v instalacích ústředního topení, topné oleje s parametry shodnými s požadavky výrobce radiátoru a topné tyče).
5. NEZAPIŇTE OHŘÍVAČ, POKUD NENÍ ÚPLNĚ PONOŘENÝ V KAPALINĚ (toto platí i pro první spuštění)!
6. Nezapínejte topnou tyč, pokud není celkem zalitá vodou nebo jinou kapalinou tzv. topným médiem.

7. Zajistěte ochranu před příliš vysokým růstem tlaku v otopném tělese (vzduchový polštář v elektrickém otopném tělese, otevřený jeden z ventilu otopného tělesa v instalaci ústředního vytápění).
8. Nelze zalévat otopné těleso tekutinou s teplotou vyšší než 65°C.
9. Při zapojení zařízení na pevno na elektrickou instalaci, se řiďte těmito pokyny:
   a. Hnědá žíla — napojení do fázového okruhu (L).
   b. Modrá žíla — napojení do neutrálního okruhu (N).
   c. Žlutě/zelená žíla — napojení do uzemnění (PE).
10. Před zalitím otopného tělesa lze zjistit, zda spojení topné tyče a otopného tělesa zaručuje těsnost.
11. Rozvod ústředního topení musí být vybaven ventily, které umožňují odpojení topného tělesa.
12. Teplota média v rozvodu ústředního topení nesmí být vyšší než 82° C.

Připomínky před demontáží:

1. Před zahájením demontáže odpojte zařízení od elektrické sítě a zjistěte, zda otopné těleso není horké.
2. Pozor — radiátor s topnou tyčí naplněný kapalinou může být velmi těžký. Zajistěte náležité bezpečnostní prostředky.
3. Před demontáží zajistěte, aby voda uvnitř otopného tělesa a instalace nezpůsobila škodu (pokud je zapotřebí např. uzavřít ventily, vyprázdnit otopné těleso atp.)

Využití

Tento výrobek je elektrické zařízení a podléhá zvláštním požadavkům na nakládání s elektroodpadem a elektronickými zařízeními. Nevyhazujte jej do ostatního komunálního odpadu. Po skončení jeho životnosti musí být odvezen do sběrného dvora pro recyklaci elektrických a elektronických zařízení. Pro více informací se obraťte na svého prodejce nebo výrobce. Děkujeme, že přispíváte k ochraně životního prostředí.

Údržba

- Před provedením údržbářských prací vždycky zařízení odpojit od sítě.
- Pravidelně zjišťovat úroveň tekutiny v otopném tělese a dbát na to, aby topný element byl úplně ponořený.
- Výrobek čistit na sucho nebo vlhkým hadříkem s malým množstvím detergentu bez obsahu rozpustidel a brusných látek.

MOA WiFi

Elektrická topná tyč MOA WiFi je vybavena čidlem pro kontrolu teploty radiátoru a dalším čidlem pro kontrolu teploty v místnosti.

Zapnutí zařízení na určitou dobu neznamená, že po celou tuto dobu odebírá stejný, maximální výkon. Topná tyč v první krátké fázi po zapnutí pracuje s jmenovitým výkonem, aby ohřála radiátor na naprogramovanou teplotu, a poté se periodicky zapíná a vypíná, přičemž spotřebovává jen tolik energie, kolik je potřeba k udržení nastavené teploty radiátoru při daných vnějších podmínkách.

Konstrukce topné tyče a také fyzikální vlastnosti topného média způsobují, že spodní trubky radiátoru (zejména poslední dvě) mohou mít nižší teplotu než zbytek – tento jev je zcela normální.

Zařízení je vybaveno tepelnou pojistkou, která v nouzových situacích chrání před překročením kritických teplot (tato pojistka se může poškodit při teplotě nad 82 °C – týká se to zejména topných tyčí instalovaných v radiátorech připojených k systému ústředního topení).

Topnou tyč MOA lze ovládat pomocí tlačítek na krytu (viz kapitola Ovládání zařízení bez registrace (lokální ovládání)) nebo prostřednictvím přenosného zařízení – smartphonu, tabletu (viz kapitola Ovládání zařízení pomocí aplikace (dálkové ovládání)).

Ovládací panel zařízení

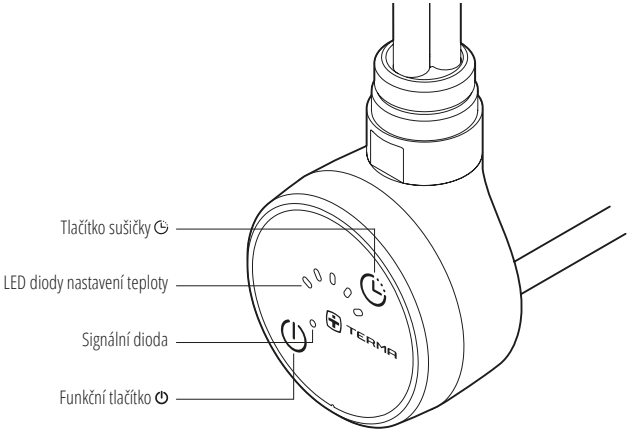

Barva LED diod nastavení teploty ukazuje provozní režim zařízení:

Modrá: *Manuální* režim – ruční řízení teploty z ovládacího panelu zařízení nebo z aplikace

Zelená: Režim *harmonogramu* – dálkové ovládání zařízení podle nastaveného harmonogramu

Žlutá: Režim *sušičky* – intenzivní topení

Signální dioda může podle barvy a způsobu blikání označovat režim párování, typ spojení pro výměnu informací mezi zařízením a aplikací, rodičovskou kontrolu nebo chybu připojení.

1.Spuštění zařízení

a. Připojte zařízení k napájení. Při prvním spuštění třikrát rychle zablikají bíle LED diody nastavení.

b. Zapněte zařízení krátkým stisknutím libovolného tlačítka.

c. Zařízení je připraveno k provozu, pokud LED diody nastavení teploty svítí modře.

2. Ovládání zařízení bez registrace (lokální ovládání)

Zařízení pracuje v manuálním režimu, pokud není zaregistrováno a připojeno k aplikaci. V tomto režimu svítí LED diody modře a jejich počet ukazuje nastavenou teplotu v místnosti. Teplotu lze nastavit na jedné z pěti úrovní:

1 Úroveň	16°C
2 Úroveň	19°C
3 Úroveň	21°C
4 Úroveň	23°C
5 Úroveň	25°C

2.1 Změna teploty vytápění

a. Stiskněte jednou libovolné tlačítko, abyste zařízení probudili.

b. Pomocí tlačítka ⏻ zvolte úroveň odpovídající požadované teplotě podle výše uvedené stupnice. Každé krátké stisknutí tlačítka ⏻ zvýší nastavení teploty od 1 do 5, další stisknutí vrátí nastavení zpět na úroveň 1. Zařízení bude vytápět místnost na teplotu odpovídající nastavené úrovni.

2.2 Režim Sušičky (intenzivní vytápění)

a. Zapnutí režimu Sušičky způsobí časově omezené intenzivní vytápění na maximální teplotu zařízení (60 °C), například pro vysušení ručníku nebo rychlé dohřátí místnosti.

b. Pro zapnutí režimu Sušičky krátce stiskněte libovolné tlačítko, abyste zařízení probudili, a poté stiskněte ◷. LED diody nastavení změní barvu na žlutou.

c. Počet aktivních LED diod nastavení odpovídá počtu hodin provozu v tomto režimu. Pro změnu je třeba stisknout tlačítko ◷, dokud nedosáhnete požadovaného počtu hodin. Maximální počet hodin, který lze v režimu Sušičky nastavit z ovládacího panelu, je pět. Další stisknutí vrátí ◷ zařízení do stavu před zapnutím režimu Sušičky.

d. Pokud do konce aktuální hodiny zbývá méně než 30 minut, poslední LED dioda začne pomalu blikat. Pokud zbývá méně než 15 minut, dioda bliká

rychleji. Po uplynutí celé hodiny blikající dioda zhasne a začne se odpočítávání další hodiny na následující diodě.

e. Po uplynutí nastaveného času režimu Sušičky se zařízení automaticky vrátí k předchozímu nastavení.

f. Pro přerušení režimu Sušičky a návrat do manuálního režimu kdykoli stiskněte libovolné tlačítko, abyste zařízení probudili, a poté krátce stiskněte tlačítko ⏻.

3. Ovládání zařízení pomocí aplikace TERMA HOME (dálkové ovládání)

3.1 Připojení zařízení k aplikaci

a. Nainstalujte si do telefonu nebo jiného mobilního zařízení aplikaci **Terma Home**.

b. Pro správnou funkci aplikace zapněte přístup k internetu, Bluetooth a lokalizaci.

c. Spusťte aplikaci, poté si vytvořte uživatelský účet pomocí e-mailové adresy a hesla. Přihlaste se.

d. Zapněte zařízení a uveďte ho do režimu párování: stiskněte a přidržte oba tlačítka ⏻ ⏲ po dobu cca 3 sekund, dokud LED diody jednou krátce nezablikají bíle. V tomto režimu signální dioda pomalu bliká modře. Zařízení zůstává v režimu párování po dobu 1 minuty.

e. V aplikaci vyberte *Přidat zařízení*. Vyberte zařízení ze seznamu.

f. Zadejte 6místný přístupový kód přiložený k zařízení, abyste jej spárovali s aplikací.

g. Zvolte, zda chcete zařízení ovládat lokálně (Bluetooth), nebo na dálku (Wi-Fi):

- Připojení přes Bluetooth umožňuje ovládání zařízení v dosahu jeho signálu. Vyberte Připojit přes Bluetooth. Při tomto připojení svítí signální dioda bíle.
- Připojení přes Wi-Fi umožňuje ovládání zařízení odkudkoli. Před párováním připojte telefon k síti Wi-Fi s frekvencí 2,4 GHz, ve které se nachází zařízení. Vyberte Připojit přes WiFi, poté zadejte zařízení stejnou síť a vložte heslo.

h. Úspěšně přidané zařízení pracuje podle výchozího harmonogramu (LED diody nastavení svítí zeleně). Nyní můžete zařízení pojmenovat a přiřadit do zóny.

i. Pro změnu způsobu připojení vstupte do nastavení zařízení a poté do Pokročilá nastavení: Změnit metodu připojení.

3.2 Dálkové ovládání zařízení

a. Z úrovně aplikace lze cílovou teplotu nastavit v rozsahu od 15 °C do 30 °C s přesností na 0,5 °C. Zařízení může pracovat podle ručního nastavení teploty (*Manuální* režim), podle harmonogramu (Režim *harmonogramu*) nebo v režimu intenzivního vytápění (Režim *sušičky*).

b. Maximální doba provozu režimu Sušičky, kterou lze nastavit na dálku, je dvanáct hodin. Provoz první hodiny lze nastavit s přesností na 15 minut, druhé hodiny s přesností na 30 minut a zbytek po hodinách.

c. Každá výměna informací mezi aplikací a zařízením způsobí krátké bliknutí signální diody zařízení zelenou barvou. Pokud LED diody nastavení pracují vzestupně, znamená to, že zařízení topí a teplota bude stoupat.

d. Z úrovně aplikace je v nastavení zařízení možné přizpůsobit zobrazované barvy LED diod nastavení a zobrazení zařízení v aplikaci pro každý ze tří režimů. V případě přidání více zařízení s různými barvami do jedné zóny se barevnost v zobrazení zóny zobrazí podle náhodně přiřazeného zařízení.

3.3. Správa zón

a. Je možné spravovat teplotu jednotlivého zařízení, které není přiřazeno k žádné zóně, stejně jako teplotu celé zóny s více zařízeními.

b. Chcete-li přiřadit zařízení do zóny, zvolte v aplikaci Přidat zónu. Po zadání názvu se zobrazí seznam dostupných zařízení, která lze do zóny přiřadit.

c. Pokud je zařízení již v zóně, ale chceme jej přiřadit do jiné, je nutné jej nejprve odebrat z původní zóny a poté přidat do nové.

d. Zařízení nepřiřazené do žádné zóny i celá zóna mohou mít vlastní harmonogramy změny teploty. Nová zařízení mají naprogramovaný výchozí harmonogram, který lze přizpůsobit podle vlastních preferencí.

e. Po přidání zařízení do zóny, ve které nebyl dříve definován žádný harmonogram, zóna automaticky převezme harmonogram prvního přidaného zařízení včetně jeho názvu. Následně je možné přepnout provoz zóny na harmonogram jiného zařízení v této zóně nebo vytvořit nový harmonogram pro zónu. K tomu je třeba zvolit Přidat *harmonogram*.

f. Pokud jsou ze zóny odstraněna všechna zařízení, harmonogram zóny se uloží a odstraněná zařízení se vrátí k harmonogramu, který měla nastavený před zařazením do zóny.

g. Zapnutí režimu Sušičky pro zónu uvede do tohoto režimu všechna zařízení v zóně na stejný počet hodin.

h. Při přiřazení zařízení do zóny je možné dočasně vyřadit zařízení z nastavení celé zóny a přepnout jej do individuálního režimu. K tomu je třeba rozbalit zobrazení zařízení v zóně a změnit ikonu 🔗 na ☆ u vybraného zařízení. Takto označené ☆ zařízení může nyní pracovat nezávisle na nastavení zóny, aniž by z ní bylo odstraněno. Pro opětovné přiřazení zařízení zpět do zóny je třeba změnit ikonu 🔗 z na ☆. Zařízení se synchronizuje se zónou od dalšího příkazu vydaného pro zónu.

3.4. Přecházení mezi režimy provozu

a. V dálkovém režimu lze volně přepínat pracovní režim v zobrazení daného zařízení v mobilní aplikaci.

b. Pro manuální přechod z režimu Harmonogramu do Manuálního režimu:

- Stiskněte jednou libovolné tlačítko, abyste zařízení probudili. Poté stiskněte tlačítko ⏻, abyste jej převedli do Manuálního režimu. LED diody nyní svítí modře.

c. Pro manuální přechod z *Manuálního* režimu do režimu *Harmonogramu*:

- Stiskněte jednou libovolné tlačítko, abyste zařízení probudili. Poté opakovaně stiskněte tlačítko ⏻, dokud se nerozsvítí všechny LED diody nastavení. Další stisknutí ⏻ uvede zařízení do režimu Harmonogramu. LED diody nyní svítí zeleně.

d. Pro manuální ukončení režimu Sušičky:

- Stiskněte jednou libovolné tlačítko, abyste zařízení probudili. Poté stiskněte tlačítko ⏻, abyste se vrátili do režimu, ve kterém zařízení pracovalo dříve.

- nebo opakovaně stiskněte tlačítko ◷, dokud nedosáhnete plného rozsahu LED diod nastavení. Další stisknutí vrátí zařízení do režimu, ve kterém pracovalo před zapnutím Sušičky.

4. Rodičovská kontrola

a. Pro zapnutí rodičovské kontroly (blokace tlačítek) přidržte obě tlačítka ⏻ ◷ cca 6 sekund, dokud LED diody nepoblikají podruhé krátce bíle.

b. Režim rodičovské kontroly je zapnutý tehdy, když při stisknutí kteréhokoli tlačítka bliká signální dioda červeně a tlačítka nevyvolávají žádné změny ve funkci zařízení. Ovládání zařízení je nyní možné pouze v dálkovém režimu.

c. Pro vypnutí rodičovské kontroly proveďte stejné úkony jako v bodě 4.1.

5. Vypnutí zařízení

a. Dálkově: v aplikaci v zobrazení zařízení vyberte režim zařízení *OFF*.

b. Z ovládacího panelu: stiskněte ⏻ a podržte tlačítko cca 3 sekundy. Po opětovném zapnutí bude zařízení pracovat ve stejném režimu, ve kterém pracovalo před vypnutím.

6. Obnovení továrního nastavení

Pro obnovení továrního nastavení zařízení přidržte obě tlačítka ⏻ ◷ cca 15 sekund, dokud LED diody třikrát rychle červeně nezablikají.

7. Funkce proti zamrznutí (ochrana proti mrazu)

Pokud je zařízení vypnuto, ale zůstává připojeno k elektrické síti a teplota v okolí teplotního čidla klesne pod hranici 6 °C, dojde k automatickému zapnutí topného tělesa, aby nedošlo k zamrznutí teplonosného média uvnitř radiátoru.

Hlášení problémů

a. Je možné nahlásit problém s fungováním systému prostřednictvím mobilní aplikace. Hlášení lze provést:

- z hlavního zobrazení: dole na obrazovce vyberte „Profil" a poté „*Nahlásit problém*" – pro obecné problémy s aplikací a párováním zařízení,

- z pohledu konkrétního zařízení: vyberte „*Nastavení*" a poté „*Nahlásit problém*" – pro problémy související s fungováním konkrétního zařízení.

b. Pro urychlení řešení problému je nutné problém co nejpodrobněji popsat a případně přiložit snímky obrazovky nebo záznamy, které jej ilustrují.

Odstraňování závad

Problém	Možná příčina	Řešení problému
Topení je připojeno k elektrické zásuvce, žádné LED diody nesvítí.	Problém je s připojením.	Zkontrolujte připojení napájecího kabelu, zástrčku a elektrickou zásuvku.
Kontrolka bliká červeně pomalu, ale pravidelně.	Došlo k chybě při připojování k přiřazené síti Wi-Fi zařízení. *Dálkové ovládání může být nedostupné nebo zpožděné, ale ruční ovládání z panelu je možné a parametry nastavené před ztrátou připojení zůstávají v platnosti.*	Zkontrolujte, zda je vaše domácí Wi-Fi síť správně připojena. V případě potřeby restartujte router.
Kontrolka bliká následovně: dvě rychlá bliknutí, pauza, dvě rychlá bliknutí, pauza atd.	Chyba připojení k serveru. *Dálkové ovládání může být nedostupné nebo zpožděné, ale ruční ovládání z panelu je možné a parametry nastavené před ztrátou připojení zůstávají v platnosti.*	Pokud tento stav přetrvává, kontaktujte servis.
Všechny LED diody blikají červeně.	Závažná chyba zařízení. *Zařízení nebude správně fungovat.*	Kontaktujte servis.
Nastavovací LED diody svítí vzestupně bíle.	*Zařízení bylo uvedeno do servisního režimu.*	Pro ukončení servisního režimu: stiskněte a podržte obě tlačítka po dobu 6 sekund, dokud LED diody podruhé nebliknou bíle. Pokud LED dioda jednou blikne zeleně, zařízení se vrátilo k provozu dle předchozího nastavení. Pokud LED dioda třikrát blikne červeně, signalizuje to chybu zařízení – kontaktujte servis.
Topení topí, i když je vypnuté tlačítkem.	Poškození elektroniky.	Zcela odpojte zařízení od sítě a počkejte, až vychladne, a poté jej znovu zapojte.
Pokud problém přetrvává nebo pokud si všimnete jiných problémů se zařízením nebo aplikací, obraťte se na servisní středisko.		

Podmínky záruky

1. Předmětem záruky je elektrická topná tyč. Název modelu a vlastnosti jsou uvedeny na obalu.

2. Převzetím výrobku Zákazník potvrzuje, že výrobek je plnohodnotný. V případě zjištění jakýchkoliv vad je nutno o nich informovat Prodejce — v opačném případě má se za to, že Prodejce vydal výrobek bez vad. Toto se týká především kvality povrchu tělesa regulátoru.

3. Doba záruky činí 24 měsíce od data nákupu, avšak ne déle než 36 měsíců ode dne výroby.

4. Pro vyřízení reklamace je nutné předložit doklad o nákupu. Nepředložení tohoto dokladu opravňuje výrobce k odmítnutí reklamace.

5. Záruka se nevztahuje na poškození, která vznikla:

   - v důsledku nesprávné (jiné než popsané v návodu) montáže, používaní nebo demon táže,

   - v souvislosti s nevhodným používání topné tyče nebo radiátoru,

   - v důsledku vnějšího zásahu do zařízení nepovolanými osobami,

   - vinou Zákazníka po převzetí od Prodejce.

6. Instalace ústředního vytápění musí být vybavená uzavíracími ventily, které umožňují demontáž topného tělesa nebo topné tyče bez nutnosti vyprázdnění celé instalace a topného média. Problémy nebo náklady vzniklé v důsledku neexistence takových ventilů v instalaci nezatěžují distributora.

7. Přiložený návod k použití je součásti záruky. Proto Vás prosíme o prostudování tohoto návodu než začnete používat výrobek.

8. Výrobce se zavazuje odstranit závadu během 30 pracovních dnů ode dne doručení vadného zařízení do sídla výrobce.

9. Pokud se oprava zařízení nezdaří, výrobce se zavazuje doručit nový, správně fungující výrobek se stejnými parametry.

Mode d’emploi

Nos produits ont été conçus et fabriqués pour répondre à toutes les exigences de qualité, de fonctionnalité et d’esthétique. En vous félicitant de votre achat, nous vous souhaitons beaucoup de satisfaction dans l’usage de nos produits.

Radiateur sèche-serviettes

Règles de sécurité pour usage et installation

1. Ne pas installer le radiateur sèche-serviettes directement sous une prise de courant.
2. Le radiateur sèche-serviettes électrique doit être soigneusement rempli de la quantité appropriée du liquide caloriporteur. En cas de perte du liquide ou chaque autre cas nécessitant son remplissage, veuillez contacter le revendeur.
3. Cet appareil n’est pas équipé d’un régulateur de température ambiante. FR 53 Ne pas l’utiliser dans les petits espaces dans la présence des personnes incapables de quitter la pièce indépendemment, sauf si la surveillance constante est assurée.

4. Le radiateur sèche-serviettes n'est pas un jouet. Ne laisser sans surveillance les enfants de moins de 3 ans autour du radiateur. Les enfants de 3 à 8 ans ne peuvent utiliser l'appareil raccordé et correctement installé que sous la surveillance ou après avoir été formé sur l'usage de l'appareil en toute sécurité.

5. Attention : Certaines parties du radiateur sèche-serviettes peuvent être élevées et peuvent provoquer des brûlures. Porter une attention particulière en cas de la présence des enfants ou des personnes handicapées.

6. Si l'appareil est utilisé comme un sèche-linge, n'y sécher des tissus lavés dans de l'eau seulement.

7. Afin de protéger les enfants de tous dangers, il est conseillé d'installer le radiateur sèche-serviettes de sorte que le tube le plus bas soit positionné au minimum à 600 mm au-dessus du sol.

8. Le radiateur doit être installé par un professionnel qualifié, ayant connaissance des normes de sécurités en vigueur et la mise en place dans les règles de l'art.

9. Toutes installations auxquelles est raccordé l'appareil doivent être conformes aux règlements du pays en vigueur (p.ex. la norme NFC 15.100 pour la France).

10. Pour l'alimentation du kit résistances, il est interdit d'utiliser des rallonges ou des adaptateurs de prises électriques.

11. Il faut assurer que le circuit dans l’installation électrique à la quelle on raccorde le radiateur soit doté d’un disjoncteur à maximum de courant et d’un dis joncteur à minimum de courant (R.C.D.) de responsivité 30 mA. Dans le cas de l’installation permanente (raccordement via un câble droit sans fiche) il est indispensable d’avoir dispositif de coupure omnipolaire à l’aide des contacts de 3 mm est obligatoire.

12. La version de l'appareil marquée PB peut être installée dans les salles de bains dans la zone 1, telle que définie par la loi applicable, sous réserve des règlements distincts relatifs aux installations électriques dans les zones humides.

    Les autres versions de l'appareil peuvent être installées exclusivement en dehors de la zone 2.

13. Utiliser l’appareil uniquement à des buts auquels il a été destiné et conformément à son mode d’emploi.

14. S’assurer si le radiateur sèche-serviettes a été posé conformément au mode d’emploi.

15. Veuillez passer le matériel ci-dessous à l’utilisateur final du radiateur sèche-serviettes.

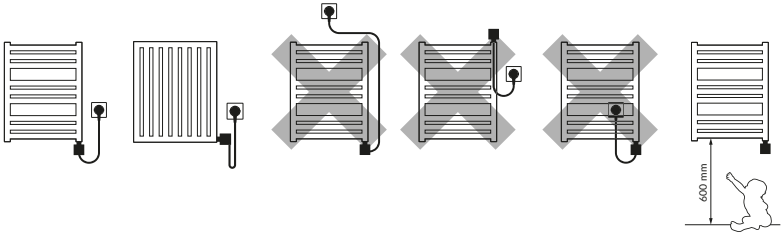
600 mm

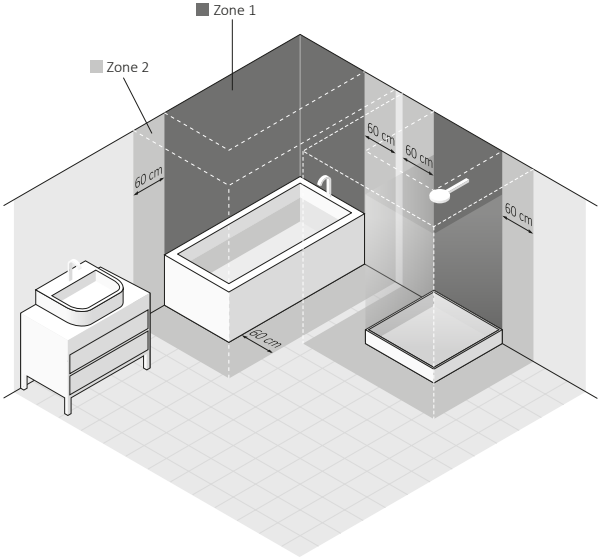
Zone 1
Zone 2
60 cm
60 cm
60 cm
60 cm
60 cm

Kit résistance électrique

Consignes de sécurité – installation

1. L'installation du kit résistances ne peut être effectuée que par un installateur professionel.
2. Raccorder l'appareil uniquement à une installation électrique effectuée correctement (voir données sur la plaque signalétique).
3. Le fonctionnement de l'élément chauffant, sans être immergé, ne peut dépasser les 3 secondes. Dépasser ce délai entraînera des dommages irréversibles à l'appareil.
4. Il est interdit de mettre en marche l'appareil dans un radiateur sans du liquide.
5. Ne jamais laisser le câble d'alimentation toucher les éléments chauds du kit résistances ou du radiateur.
6. Ne pas mettre sous tension le radiateur lors du montage ou du démontage de celui-ci.
7. Ne pas intervenir à l'intérieur de l'appareil.
8. La puissance du kit résistances ne doit pas dépasser la puissance du radiateur suivant les paramètres 75/65/20 °C du fabriquant .

9. La pression dans le radiateur ne doit pas dépasser les 10 atm.
   A) Version tout électrique : veuillez-vous assurer de laisser un coussin d'air approprié afin de compenser la dilatation du fluide caloporteur.
   B) Version mixte (raccordé à l'installation eau chaude) veuillez laisser une vanne ouverte afin de laisser la libre dilatation thermique du fluide caloporteur.

10. L'appareil est destiné à un usage domestique et ne doit pas être utilisé à d'autres fins.

11. La mise en place du radiateur doit répondre aux normes et à la règlementation du pays en vigueur. Que ce soit pour un raccordement hydraulique ou électrique.

Consignes de sécurité – usage

1. L'élément chauffant doit être complètement immergé dans le liquide pendant le fonctionnement. Radiateur relié au système de chauffage central équipé d'un radiateur électrique doit être ventilé régulièrement.

2. Contrôler régulièrement si l'appareil n'a pas été endommagé et s'il est utlisé en toute séurité.

3. Le câble d'alimentation endommagé, l'appareil ne peut être plus utilisé. Débrancher l'appareil et conctacter le fabriquant ou le distributeur le plus proche.

4. Ne pas mettre en contact un liquide et le boîtier électrique.
5. Ne jamais raccorder l'appareil à l'installation eau chaude où la température d'eau dans la radiateur peut dépasser 82 °C.
6. Le corps du radiateur ou le kit résistances peuvent atteindre des températures élévées. Rester prudent lors du contact avec l'appareil.
7. Ne jamais ouvrir le boîtier d'appareil.
8. Version mixte (raccordé à l'installation eau chaude) veuillez laisser une vanne ouverte afin de laisser la libre dilatation thermique du fluide caloporteur.
9. L'appareil peut être utilisé par des enfants ou des personnes à capacité réduite seulement sous surveillance d'une tiers personne.
10. Protéger contre les enfants.
11. Entretien : nettoyer une fois l'appareil déconnecté du réseau eau chaude ou électrique.
12. Nettoyage de l'appareil par des enfants de moins de 8 ans seulement en survéillance.

Objectif de fonctionnement

Kit résistances est un appareil électrique destiné à être installé uniquement dans des radiateurs transformés en version électrique ou mixte. Il est indispensable que la puissance nominale du kit résistances soit rapprochée à la puissance du radiateur selon les paramètres 75/65/20 °C.

Données techniques

Indication du modèle	MOA WiFi
Alimentation	230 V / 50 Hz, 110V / 60 Hz
Classe de protection de l'appareil	Klasa I
Raccordement au radiateur	G 1/2"
Indice de protection du boîtier [IP]	IPx5
Mesure de la température	Température à l'intérieur du radiateur et température ambiante
WiFi	2,4 GHz 802.11 b/g/n/ax

Installation et démontage

Des informations détaillées sur les différentes façons d'installer ou de démonter un kit résistances dans un radiateur sont disponibles auprès du fabricant ou de l'importateur (voir le bas de page à la fin du manuel). Ci-dessous la liste des exigences et des principes de base qui doivent être suivies pour assurer un fonctionnement fiable de l'appareil à long terme.

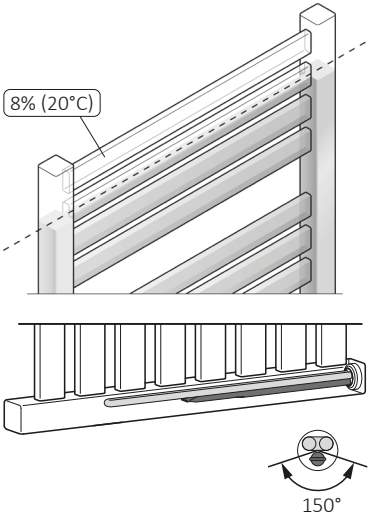

Lors de l'installation du kit résistances horizontalement, la tube unique de la résistance avec le capteur doit être située au point le plus bas possible.

Avant d'installer et de mettre en marche l'appareil :

1. Lire attentivement le chapitre : *Consignes de sécurité – installation.*

2. Installer le kit résistances uniquement à l'aide d'une clé plate (taille 22).

3. Installer le kit en bas du radiateur, perpendiculairement aux tubes du radiateur, tout en gradant de l'espace necéssaire pour une circulation correcte du fluide caloporteur.

4. Utiliser uniquement les facteurs appropriés : de l'eau, des produits spéciaux à la base d'eau et de glycol utilisés dans le chauffage central, de l'huile : conformément aux exigences du fabricant du radiateur et du kit résistances.

5. Ne jamais mettre en marche le kit résistances si ce dernier n'est pas entièrement couvert du liquide.

6. S'assurer de laisser un coussin d'air approprié afin de compenser la dilatation du fluide caloporteur (version électrique) ou laisser une vanne ouverte afin de laisser la libre dilatation thermique du fluide caloporteur (version mixte).

7. Ne pas remplir le radiateur avec du liquide de température supérieure à 65 °C.

8. Brancher le kit résistances selon le schéma :

   a. Fil marron – phase (L).

   b. Fil bleu – neutre (N).

   c. Fil jaune-vert – mise à la terre (PE).

9. Avant de remplir le radiateur du liquide s'assurer si la connexion radiateur- kit résistances reste étanche.

10. Installation doit être équipée des vannes permettant d'arrêter le radiateur.

11. Température du fluide dans l'installation ne doit pas dépasser 82 °C !

Démontage de l'appareil :

1 Débrancher l'apareil et s'assurer si le radiateur n'est plus chaud.

2 Attention : radiateur rempli du liquide peut être assez lourd. Garder la prudence.

3 Avant le démontage s'assurer si l'eau du radiateur ou de l'installation ne provoquera des dommages (en cas de besoin couper des vannes adéquates, vider le radiateur, etc.).

Traitement des déchets d'équipements électriques et électroniques

Conformément à la réglementation en vigueur sur les équipements électriques et électroniques usagés, les produits marqués du symbole de tri sélectif ne peuvent être placés avec les autres déchets municipaux. En raison de la teneur en substances nocives, les produits électroniques non soumis au processus de tri sélectif peuvent être dangereux pour l'environnement naturel et la santé humaine. Une collecte séparée appropriée des équipements électriques et électroniques usagés évite les impacts négatifs sur l'environnement.

Recyclage — l'une des méthodes de protection de l'environnement. Le processus de récupération des substances pouvant être réutilisées comme matières premières à partir des déchets.

Utilisation — l'utilisation (familièrement aussi la destruction) de déchets en tant que matières premières secondaires qui ont perdu leur valeur utilitaire, par ex. plastiques, papiers et cartons.

Informations sur le système de collecte des déchets d'équipements électriques et électroniques :

- nous acceptons et collectons gratuitement les déchets d'équipements électriques et électroniques des ménages, à condition que l'équipement soit du même type et remplisse les mêmes fonctions que celui acheté,

- un distributeur (le producteur également s'il agit en tant que distributeur) fournissant à l'acheteur un équipement destiné aux ménages est tenu de collecter gratuitement les déchets d'équipements des ménages sur le lieu de livraison de cet équipement, à condition que l'équipement usagé soit de la même type et remplit les mêmes fonctions que le matériel livré,

- nous vous informons qu'il est interdit de récupérer des équipements et pièces électriques et électroniques incomplets parmi les déchets d'équipements,

- nous avons le droit de refuser d'accepter les déchets d'équipements s'ils constituent une menace pour la santé ou la vie des personnes recevant l'équipement en raison d'une contamination,

- nous vous informons qu'il est interdit de mettre des déchets d'équipements électriques et électroniques avec d'autres déchets,

- l'utilisateur de matériel destiné aux ménages peut remettre le matériel usagé :

  — la collecte des déchets,

  — usine de transformation,

  — la collecte des déchets municipaux sur la commune.

Les informations sont disponibles auprès des services municipaux et des mairies.

Entretien

- Débrancher l'appareil avant chaque nettoyage.

- Vérifier régulièrement le niveau du liquide dans le radiateur et maintenir la résistance complètement submergée.

- Nettoyer l'appareil avec un tissu propre et sec ou légèrement humide avec peu de détergent, sans des solvants et des abrasifs.

MOA WiFi

La résistance électrique MOA WiFi est équipée d'un capteur pour contrôler la température du radiateur ainsi que d'un capteur supplémentaire pour contrôler la température ambiante.

Le fait d'allumer l'appareil pendant une durée déterminée ne signifie pas qu'il consomme pendant tout ce temps sa puissance maximale. Dans une première phase courte après l'allumage, la résistance fonctionne à sa puissance nominale afin de chauffer le radiateur jusqu'à la température programmée, puis elle s'allume et s'éteint périodiquement, en ne consommant que l'énergie nécessaire pour maintenir la température réglée du radiateur dans les conditions extérieures données.

La conception de la résistance ainsi que les propriétés physiques du fluide caloporteur font que les tubes inférieurs du radiateur (en particulier les deux derniers) peuvent avoir une température plus basse que le reste de l'appareil – ce phénomène est tout à fait normal.

L'appareil est équipé d'un fusible thermique qui, en cas de situation d'urgence, protège contre le dépassement de températures critiques (ce fusible peut être endommagé à une température supérieure à 82 °C – cela concerne en particulier les résistances installées dans des radiateurs raccordés à une installation de chauffage central).

La résistance MOA peut être commandée à l'aide des boutons situés sur le boîtier (voir chapitre Commande de l'appareil sans enregistrement (commande locale)) ou via un appareil mobile – smartphone, tablette (voir chapitre Commande de l'appareil à l'aide de l'application (commande à distance)).

Panneau de commande de l’appareil

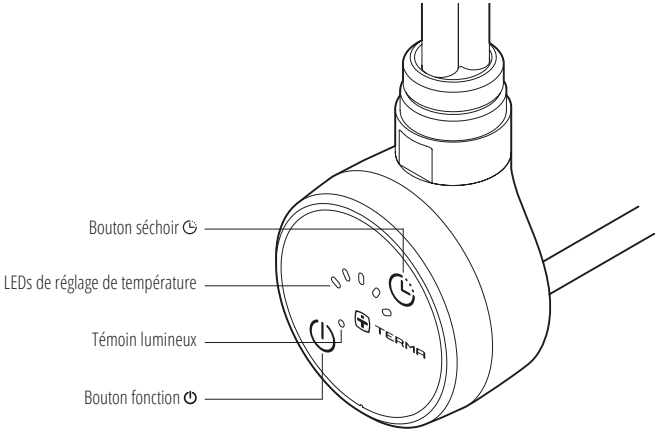

La couleur des LEDs de réglage de température indique le mode de fonctionnement de l’appareil :

Bleu : Mode *Manuel* – gestion manuelle de la température depuis le panneau de l’appareil ou l’application

Vert : Mode *Programme* – gestion à distance de l’appareil selon le programme défini

Jaune : Mode *Séchoir* – chauffage intensif

Le témoin lumineux peut, selon sa couleur et son mode de clignotement, indiquer le mode d’appairage, le type de connexion d’échange d’informations entre l’appareil et l’application, le contrôle parental ou une erreur de connexion.

1. Mise en marche de l'appareil

a. Branchez l'appareil à l'alimentation. Lors du premier démarrage, les LEDs de réglage clignotent trois fois rapidement en blanc.

b. Allumez l'appareil en appuyant brièvement sur n'importe quel bouton.

c. L'appareil est prêt à fonctionner lorsque les LEDs de réglage de température s'allument en bleu.

2. Commande de l'appareil sans enregistrement (commande locale)

L'appareil fonctionne en mode *Manuel* s'il n'est pas enregistré et connecté à l'application. Dans ce mode, les LEDs s'allument en bleu et leur nombre indique la température ambiante réglée. La température peut être réglée sur l'un des cinq niveaux :

1 Niveau	16°C
2 Niveau	19°C
3 Niveau	21°C
4 Niveau	23°C
5 Niveau	25°C

2.1 Modification de la température de chauffage

a. Appuyez une fois sur n'importe quel bouton pour réveiller l'appareil.

b. À l'aide du bouton ⏻, sélectionnez le niveau correspondant à la température souhaitée selon l'échelle ci-dessus. Chaque pression courte sur le bouton ⏻ augmente le réglage de la température de 1 à 5, une pression supplémentaire ramène le réglage au niveau 1. L'appareil chauffera la pièce à la température correspondant au niveau choisi.

2.2 Mode Séchoir (chauffage intensif)

a. L'activation du mode Séchoir entraîne un chauffage intensif limité dans le temps à la température maximale de l'appareil (60 °C), par exemple pour sécher une serviette ou chauffer rapidement la pièce.

b. Pour activer le mode *Séchoir*, appuyez brièvement sur n'importe quel bouton ⏲ pour réveiller l'appareil, puis appuyez sur . Les LEDs de réglage passent au jaune.

c. Le nombre de LEDs de réglage actives correspond au nombre d'heures de fonctionnement dans ce mode. Pour le modifier, appuyez sur le bouton ⏲ jusqu'à atteindre le nombre d'heures souhaité. Le nombre maximal d'heures de fonctionnement du mode Séchoir réglable depuis le panneau de commande est de cinq. Une pression ⏲ supplémentaire rétablit l'état de l'appareil avant

l'activation du mode *Séchoir*.

d. Lorsque le temps restant jusqu'à la fin de l'heure en cours est inférieur à 30 minutes, la dernière LED commence à clignoter lentement. Lorsqu'il reste moins de 15 minutes, la LED clignote plus rapidement. À la fin de l'heure complète, la LED clignotante s'éteint et le compte à rebours de l'heure suivante commence sur la LED suivante.

e. Après expiration du temps programmé en mode Séchoir, l'appareil revient automatiquement au réglage précédent.

f. Pour interrompre le mode Séchoir et revenir à tout moment au mode Manuel, appuyez sur n'importe quel bouton pour réveiller l'appareil, puis appuyez brièvement sur le bouton ⏻.

3. Commande de l'appareil via l'application TERMA HOME (commande à distance)

3.1 Connexion de l'appareil à l'application

a. Installez l'application Terma Home sur votre téléphone ou autre appareil mobile **Terma Home**.

b. Pour le bon fonctionnement de l'application, activez l'accès à Internet, le Bluetooth et la localisation.

c. Lancez l'application, puis créez un compte utilisateur à l'aide de votre adresse e-mail et d'un mot de passe. Connectez-vous.

d. Allumez l'appareil et mettez-le en mode appairage : appuyez simultanément sur les deux boutons ⏻ ◷ et maintenez-les enfoncés environ 3 secondes, jusqu'à ce que les LEDs clignotent brièvement en blanc une fois. Dans ce mode, le témoin lumineux clignote lentement en bleu. L'appareil reste en mode appairage pendant 1 minute.

e. Dans l'application, sélectionnez Ajouter un appareil. Choisissez l'appareil dans la liste.

f. Saisissez le code d'accès à 6 chiffres fourni avec l'appareil pour l'appairer avec l'application.

g. Choisissez si vous souhaitez gérer l'appareil localement (Bluetooth) ou à distance (Wi-Fi) :

- La connexion par Bluetooth permet de gérer l'appareil lorsqu'on se trouve dans la portée de son signal. Sélectionnez Se connecter via Bluetooth. Avec ce type de connexion, le témoin lumineux s'allume en blanc.

- La connexion par Wi-Fi permet de gérer l'appareil depuis n'importe quel endroit. Avant l'appairage, connectez le téléphone à un réseau Wi-Fi 2,4 GHz auquel l'appareil est rattaché. Sélectionnez Se connecter via Wi-Fi, puis indiquez à l'appareil ce même réseau et saisissez le mot de passe.

h. L'appareil ajouté avec succès fonctionne selon le programme par défaut (les LEDs de réglage s'allument en vert). Vous pouvez maintenant nommer l'appareil et l'attribuer à une zone.

i. Pour modifier la méthode de connexion, accédez aux paramètres de l'appareil puis à Paramètres avancés : Modifier la méthode de connexion.

3.2 Gestion à distance des appareils

a. Depuis l'application, la température de consigne peut être réglée dans une plage de 15 °C à 30 °C, avec une précision de 0,5 °C. L'appareil peut fonctionner selon le réglage manuel de la température (Mode *Manuel*), selon un programme (Mode *Programme*) ou en mode chauffage intensif (Mode *Séchoir*).

b. La durée maximale de fonctionnement du mode Séchoir pouvant être réglée à distance est de douze heures. La durée de la première heure peut être définie avec une précision de 15 minutes, la deuxième avec une précision de 30 minutes, et le reste par intervalles d'une heure.

c. Chaque échange d'informations entre l'application et l'appareil provoque un bref clignotement vert du témoin lumineux de l'appareil. Lorsque les LEDs de réglage fonctionnent de manière croissante, cela signifie que l'appareil chauffe et que la température va augmenter.

d. Depuis l'application, dans les paramètres de l'appareil, il est possible de personnaliser les couleurs affichées des LEDs de réglage ainsi que l'affichage de l'appareil dans l'application pour chacun des trois modes. En cas d'ajout de plusieurs appareils avec des couleurs différentes dans une même zone, la couleur affichée dans la vue de zone correspondra à celle d'un appareil assigné aléatoirement à la zone.

3.3. Gestion des zones

a. Il est possible de gérer la température d'un seul appareil non attribué à une zone, ainsi que la température d'une zone entière comportant plusieurs appareils.

b. Pour attribuer un appareil à une zone, sélectionnez dans l'application Ajouter une zone. Après lui avoir donné un nom, une liste des appareils disponibles pouvant être attribués à la zone apparaîtra.

c. Si l'appareil est déjà dans une zone mais que vous souhaitez l'attribuer à une autre, il faut d'abord le supprimer de la première zone puis l'ajouter à la nouvelle.

d. Un appareil non attribué à une zone ainsi qu'une zone entière peuvent disposer de leurs propres programmes de changement de température. Les nouveaux appareils disposent d'un programme par défaut, qui peut être adapté aux préférences personnelles.

e. Après l'ajout d'appareils à une zone dans laquelle aucun programme n'avait été défini auparavant, la zone adopte par défaut le programme du premier appareil ajouté, ainsi que son nom. Il est ensuite possible de basculer le

fonctionnement de la zone sur le programme d'un autre appareil de cette zone ou de créer un nouveau programme pour la zone. Pour cela, sélectionnez Ajouter un programme.

f. Si tous les appareils sont supprimés d'une zone, le programme de la zone sera conservé et les appareils retirés retrouveront le programme qu'ils avaient défini avant leur intégration à la zone.

g. L'activation du mode Séchoir pour une zone mettra tous les appareils de la zone dans ce mode pour le même nombre d'heures.

h. Lorsqu'un appareil est attribué à une zone, il est possible de l'exclure temporairement des paramètres de la zone et de le basculer en mode individuel. Pour ce faire, développez la vue des appareils de la zone et changez l'icône 🔗 en ☆ pour l'appareil choisi. L'appareil ainsi marqué ☆ peut maintenant fonctionner indépendamment des paramètres de la zone, sans en être supprimé. Pour réintégrer à nouveau l'appareil dans le fonctionnement de la zone, changez l'icône de 🔗 en ☆ . L'appareil se synchronisera avec la zone à partir de la prochaine commande envoyée à la zone.

3.4. Passage entre les modes de fonctionnement

a. En mode à distance, il est possible de basculer librement le mode de fonctionnement dans la vue de l'appareil de l'application mobile.

b. Pour passer manuellement du mode Programme au mode *Manuel* :

- Appuyez une fois sur n'importe quel bouton pour réveiller l'appareil. Ensuite, appuyez sur le bouton ⏻ pour le passer en mode Manuel. Les LEDs s'allument alors en bleu.

c. Pour passer manuellement du mode *Manuel* au mode *Programme* :

- Appuyez une fois sur n'importe quel bouton pour réveiller l'appareil. Ensuite, appuyez plusieurs fois sur le bouton ⏻ jusqu'à ce que toutes les LEDs de réglage s'allument. Une pression ⏻ supplémentaire met l'appareil en mode Programme. Les LEDs s'allument alors en vert.

d. Pour quitter manuellement le mode *Séchoir* :

- Appuyez une fois sur n'importe quel bouton pour réveiller l'appareil. Ensuite, appuyez sur le bouton ⏻ pour revenir au mode dans lequel l'appareil fonctionnait auparavant.

- ou appuyez plusieurs fois sur le bouton ⏻ jusqu'à atteindre toute la plage des LEDs de réglage. Une pression supplémentaire ramènera l'appareil au mode dans lequel il fonctionnait avant l'activation du mode *Séchoir*.
-

4. Contrôle parental

a. Pour activer le contrôle parental (verrouillage des boutons), maintenez les deux boutons ⏻ ◷ enfoncés pendant environ 6 secondes, jusqu'à ce que les LEDs clignotent brièvement en blanc pour la deuxième fois.

b. Le mode contrôle parental est activé lorsque, lors de l'appui sur l'un des boutons, le témoin lumineux clignote en rouge et que les boutons n'entraînent aucun changement dans le fonctionnement de l'appareil. Le contrôle de l'appareil s'effectue désormais uniquement en mode à distance.

c. Pour désactiver le contrôle parental, effectuez les mêmes actions que dans le point 4.1.

5. Extinction de l'appareil

a. À distance : dans l'application, dans la vue de l'appareil, sélectionnez le mode de l'appareil *OFF*.

b. Depuis le panneau de l'appareil : maintenez le bouton ⏻ enfoncé pendant environ 3 secondes. Lors du redémarrage, l'appareil fonctionnera dans le même mode qu'avant l'extinction.

6. Rétablissement des paramètres d'usine

Pour rétablir les paramètres d'usine de l'appareil, maintenez les deux boutons ⏻ ⏲ enfoncés pendant environ 15 secondes, jusqu'à ce que les LEDs clignotent rapidement trois fois en rouge.

7. Fonction anti-gel (protection contre le gel)

Si l'appareil est éteint mais reste connecté au réseau électrique et que la température près du capteur descend en dessous de 6 °C, la résistance de chauffage s'active automatiquement afin d'éviter le gel du fluide caloporteur à l'intérieur du radiateur.

Signalement des problèmes

a. Il est possible de signaler un problème lié au fonctionnement du système depuis l'application mobile. Le signalement peut se faire :

- depuis l'écran principal : en bas de l'écran, sélectionnez « Profil », puis « Signaler un problème » – pour des problèmes généraux avec l'application et l'appairage des appareils,

- depuis l'écran d'un appareil spécifique : sélectionnez « Paramètres », puis « Signaler un problème » – pour des problèmes liés au fonctionnement de cet appareil particulier.

b. Afin d'accélérer la résolution du problème, il convient de décrire en détail le problème rencontré et, si possible, de joindre des captures d'écran ou des enregistrements illustratifs.

Résolution de problèmes

Probleme	Cause potentielle	Solution au problème
Le radiateur est branché sur la prise de courant, aucune LED n'est allumée.	Le problème vient de la connexion.	Vérifiez la connexion du cordon d'alimentation, la fiche et la prise électrique.
Le voyant lumineux clignote lentement mais régulièrement en rouge.	Erreur de connexion au réseau Wi-Fi attribué à l'appareil. *La commande à distance peut être indisponible ou retardée, mais la commande manuelle à partir du panneau est possible et les paramètres définis avant la perte de connexion restent en vigueur.*	Vérifiez que votre réseau Wi-Fi domestique est correctement connecté. Redémarrez votre routeur si nécessaire.
Le voyant lumineux clignote comme suit : deux clignotements rapides, pause, deux clignotements rapides, pause, etc.	Erreur de connexion au serveur. *La commande à distance peut être indisponible ou retardée, mais la commande manuelle à partir du panneau est possible et les paramètres définis avant la perte de connexion restent en vigueur.*	Si cette condition persiste, contactez le service.
Toutes les LED clignotent en rouge.	Erreur fatale de l'appareil. *L'appareil ne fonctionnera pas correctement.*	Contactez le service.
Les LED de réglage s'allument en blanc de manière ascendante.	*L'appareil a été mis en mode service.*	Pour quitter le mode service : maintenez les deux boutons enfoncés pendant 6 secondes jusqu'à ce que les voyants clignotent en blanc une seconde fois. Si le voyant clignote une fois en vert, l'appareil fonctionne à nouveau selon les paramètres précédents. Si le voyant clignote trois fois en rouge, cela indique une erreur ; contactez le service après-vente.
Le radiateur chauffe même s'il est éteint avec le bouton.	Dommages électroniques.	Débranchez complètement l'appareil du secteur et attendez qu'il refroidisse, puis rebranchez-le.
Si le problème persiste ou si vous remarquez d'autres problèmes avec votre appareil ou votre application, veuillez contacter votre centre de service.		

Conditions de garantie

1. La garantie concerne le kit résistances électrique fabriqué par Terma Sp. z o.o. Nom du modèle et les caractéristiques sont indiqués sur l'emballage.

2. Client confirme l'état non défectueux d'appareil à la reception. En cas d'un défaut quelconque, il est obligé d'en informer le Vendeur. Dans le cas contraire, on estimera que le produit n'a pas été défectueux. Cela concerne en particulier la surface du boîtier.

3. La période de garantie est de 24 mois à compter de la date d'achat mais pas plus de 36 mois de la date de fabrication.

4. La base de l'application de garantie est la carte de garantie accompagnée d'une preuve d'achat. Le fabricant se réserve le droit de refuser l'application de la garantie si ces documents ne sont pas présentés ou sont incomplets.

5. La garantie ne s'applique pas en cas des endommagements causés par :

   — montage ou démontage incorrect (non respect des consignes du présent mode d'emploi),

   — usage de la résistance chauffante à des buts auxquels elle n'a pas été destinée,

   — intervention des personnes non autorisées sur le produit,

   — faute du Client après la réception du produit.

6. Le réseau d'installation doit être équipé des vannes d'arrêt permettant le démontage du radiateur ou du kit résistance sans vider le fluide caloporteur de toute installation. Problèmes ou coûts causés par l'absence de telles vannes ne sont pas pris en charge par Terma.

7. Le mode d'emploi joint fait la partie intégrale de la présente garantie. Il est recommandé d'en prendre connaissance avant tout usage d'appareil.

8. La fabricant s'engage à rémedier au défaut dans les 14 jours ouvrables à compter de la date de reception à l'usine du produit endommagé.

9. Si la réparation de l'appareil s'avère impossible, le fabricant s'engage à le remplacer par le produit neuf et identique.

Інструкція з обслуговування

Наші продукти розроблені та виготовлені відповідно до всіх вимог щодо якості, функціональності та естетики. Вітаємо Вас з вдалою покупкою і бажаємо отримати задоволення від використання нового пристрою.

Електричний радіатор

безпечний монтаж і використання

1. Не можна розташовувати радіатор безпосередньо під електричною розеткою.
2. Електричний радіатор повинен бути заповнений певною кількістю теплоносія. У разі виявлення нестачі теплоносія або в будь-якому іншому випадку, що вимагає поповнення теплоносія – користуватися даною інструкцією, розділ «Монтаж».
3. Якщо пристрій не обладнано регулятором температури приміщення або такий регулятор не був увімкнений, не використовуйте пристрій у невеликих приміщеннях, коли в них перебувають люди, які не можуть самостійно покинути приміщення, якщо воно не буде забезпечено постійним контролем.

4. Електричний радіатор не є іграшкою. Діти у віці до трьох років не повинні перебувати в безпосередній близькості від радіатора. Діти у віці від 3 до 8 років можуть самостійно користуватися радіатором, тільки якщо він правильно встановлений і підключений, а діти перебувають під наглядом або ж раніше були навчені як безпечно користуватися радіатором і який ризик.

5. Увага: деякі частини радіатора можуть бути дуже гарячими і стати причиною опіку. Слід на це звернути особливу увагу, якщо поруч є діти або ж люди з обмеженими можливостями.

6. Якщо електричний радіатор використовується для сушки речей і рушників - слід сушити лише тканини, випрані в воді (без хімічних домішок).

7. З метою забезпечення безпеки маленьких дітей, електричний радіатор для сушки речей або рушників повинен бути встановлений таким чином, щоб нижня трубка розташовувалася як мінімум на відстані 600 мм від підлоги.

8. Пристрій має бути встановлено виключно кваліфікованим фахівцем, з дотриманням всіх заходів безпеки і відповідно до діючих правил та норм.

9. Всі системи, в яких встановлюється пристрій, повинні відповідати нормам та правилам, зобов'язуючим на даній території.

10. Для підключення електронагрівача не можна використовувати подовжувач або адаптери для електричних розеток.

11. Слід переконатися в тому, що електрична мережа, до якої підключений електронагрівач, оснащена належними вимикачами перевантаження і замикання струму (R.C.D.) з чутливістю 30 мА. При підключенні пристрою на постійній основі, обов'язковим також є наявність вимикача, що дозволяє відключити пристрій на всіх полюсах, за допомогою клем, розташованих на відстані 3 мм.

12. Пристрій у версії, позначеній PB, може бути встановлений у ванних кімнатах у зоні 1, на підставі чинного законодавства, з урахуванням окремих законів, що стосуються електричних установок у приміщеннях з підвищеною вологістю. Усі інші версії пристроїв можуть бути встановлені тільки за межами зони 2.

13. Слід використовувати пристрій виключно відповідно до його призначення, зазначеним в інструкції з обслуговування.

14. Переконайтеся в тому, що радіатор був розташований на стіні відповідно до інструкції по його монтажу.

15. Даний інформаційний матеріал слід передати кінцевому користувачеві радіатора.

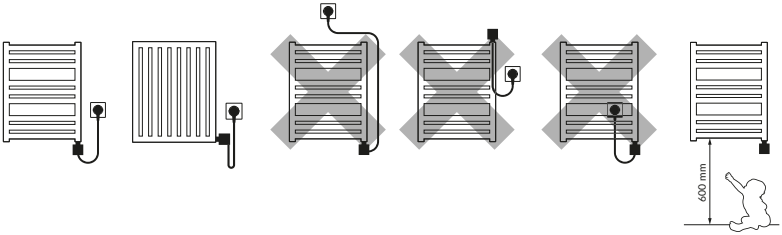
600 mm

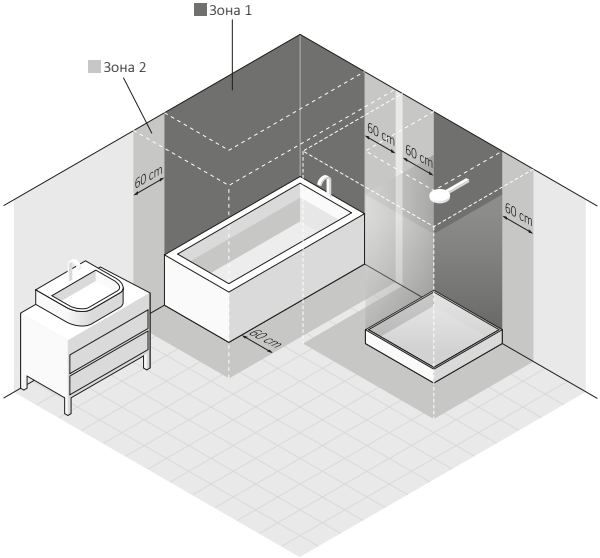
Зона 1
Зона 2
60 cm
60 cm
60 cm
60 cm
60 cm

Електронагрівач

Вимоги безпеки — Монтаж

1. Монтаж електронагрівача може виконувати виключно фахівець, що володіє відповідним дозволом.
2. Підключати пристрій слід тільки до відповідним чином підготовленої системи (слід звернути увагу на номінальні дані електронагрівача).
3. Допускається короткочасне ввімкнення холодного електронагрівача поза радіатора і теплоносія, але не більше ніж на 3 секунди. Перевищення цього часу призведе до незворотного пошкодження пристрою.
4. Категорично забороняється вмикати електронагрівач в порожньому радіаторі.
5. Слід переконатися в тому, що кабель живлення не стикається з гарячими елементами електронагрівача або радіатора.
6. Під час монтажу або демонтажу пристрій не може бути підключений до мережі.
7. Забороняється вскривати електронагрівач, втручатися в конструкцію.

8. Потужність електронагрівача не може перевищувати потужності радіатора при стандартних параметрах 75/65/20° C.

9. Тиск в радіаторі не може перевищувати 1 МПа (10 bar). В електричному радіаторі слід залишити повітряну подушку, а в радіаторі, підключеному до системи Ц.О. — 1 вентиль відкритим, щоб не допустити зростання тиску через розширення теплоносія.

10. Пристрій призначений для використання в домашніх умовах.

11. Монтаж пристрою повинен відбуватися згідно з усіма правилами безпеки, що стосуються електричних пристроїв, що також стосується допустимого місця розташування пристрою, відстані від місць підвищеної вологості.

Вимоги безпеки — Використання

1. Нагрівальний елемент під час роботи повинен бути повністю занурений в теплоносій.

2. Слід регулярно перевіряти справність пристрою, чи безпечно його використання.

3. Якщо кабель пошкоджений, пристрій не є придатним для використання. Слід розірвати з'єднання з живленням і зв'язатися з Виробником або Дистрибутором.

4. Не можна допускати залиття корпусу електронагрівача водою.

5. Не можна встановлювати електронагрівач в системі Ц.О., якщо температура води в ній може перевищувати 82° С.

6. Радіатор або електронагрівач можуть нагріватися до високих температур. Слід дотримуватися обережності.

7. Не можна розкривати корпус.

8. Якщо електронагрівач працює в радіаторі підключеному, до системи Ц.О., слід переконатися, що один з вентилів завжди залишається відкритим.

9. Діти у віці від 3 до 8, а також люди з обмеженими розумовими і фізичними можливостями, можуть самостійно користуватися радіатором, якщо знаходяться під наглядом або ж раніше були навчені як безпечно користуватися радіатором і який ризик.

10. Пристрій не є іграшкою. Слід берегти його від дітей.

11. Чистити пристрій можна виключно після відключення його від мережі живлення.

12. Діти молодше 8 років можуть чистити пристрій лише під відповідним наглядом.

Призначення

Електронагрівач є електричним приладом опалення, призначе- ним виключно для монтажу в колекторі радіатора (автономного або підключеного до системи Ц.О). Електронагрівач повинен бути підібраний таким чином, щоб його потужність відповідала потужності радіатора при стандартних параметрах 75/65/20° C.

Технічні дані

Позначення моделі	MOA WiFi
Живлення	230 V / 50 Hz, 110V / 60 Hz
Клас ізоляції	Клас I
Різьба радіатора	G 1/2"
Ступінь захисту корпуса	IPx5
Вимірювання температури	Температура всередині радіатора та температура в приміщенні
WiFi	2,4 GHz 802.11 b/g/n/ax

Монтаж і демонтаж

Детальнішу інформацію про способи монтажу і демонтажу електронагрівача в радіаторі, можна отримати у Виробника або дистрибутора (див. кінець інструкції). Нижче наведені основні вимоги і правила, яких слід дотримуватися, для забезпечення довгої, надійної роботи пристрою.

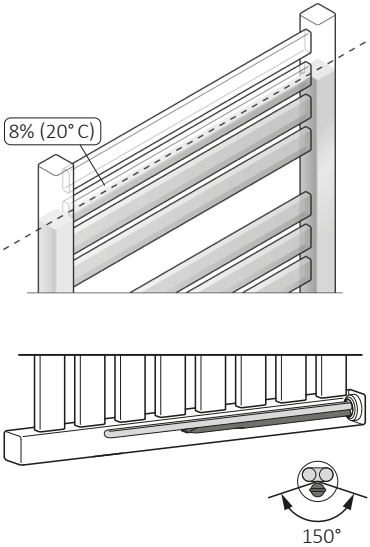

При монтажі нагривального елементу в версії горизонтальней, одинарна трубка (капіляр) с датчиком, повинна знаходитися по можливості в найнижчий точці.

На що слід звернути увагу перед монтажем або першим ввімкненням:

1. Слід прочитати розділ: Вимоги безпеки — *Монтаж*.
2. Вкручуйте нагрівальний елемент лише за допомогою правильного ріжкового ключа (розмір 🔧 22).
3. Електронагрівач слід розташувати в нижній частині радіатора, перпендикулярно поперечним трубкам, залишаючи необхідний простір для правильної циркуляції теплоносія.
4. Слід використовувати відповідні теплоносії (вода, спеціальні рідини на основі води і гліколю, призначені для використання в системах Ц.О., масла, параметри яких відповідають вимогам Виробника радіатора і електронагрівача. Оптимальна в'язкість 5...10 мм²/с при температурі 40°C.)
5. НЕ ВМИКАЙТЕ ОБІГРІВАЧ, ЯКЩО ВІН НЕ ПОВНІСТЮ ЗАНУРЕНИЙ У РІДИНУ (це також стосується першого запуску)!
6. Забезпечте захисні заходи від надмірного підвищення тиску в радіаторі (повітряна подушка в електричному радіаторі, відкритий один з радіаторних

клапанів у системі центрального опалення).

7. Не заповнюйте радіатор рідинами з температурою вище 65°C.
8. Під час постійного підключення пристрою до електричної системи дотримуйтесь наступних інструкцій:
   а. Коричневий провід – підключення до фазного кола (L).
   б. Синій провід – підключення до нульового кола (N).
   в. Жовто-зелений провід – підключення до заземлення (PE).
9. Перед заповненням радіатора переконайтеся, що з'єднання між нагрівальним елементом та радіатором герметичне.
10. Система центрального опалення повинна бути оснащена клапанами для ізоляції радіатора.
11. Температура середовища в системі центрального опалення не повинна перевищувати 82°C.
12. Детальні інструкції з встановлення можна знайти в кінці інструкції.

На що слід звернути увагу перед демонтажем:

1. Перед демонтажем відключіть пристрій від мережі живлення і переконайтеся, що радіатор охолов.
2. Увага – електричний радіатор, заповнений теплоносієм, може бути дуже важким. Необхідно забезпечити відповідні заходи безпеки.
3. Якщо нагрівач працює в системі ц.о., слід закрити вентилі і злити теплоносій з нагрівача.
4. Викрутіть нагрівальний елемент за допомогою плоского гайкового ключа (розмір 22).

Утилізація відходів електричного та електронного обладнання

Відповідно до чинного законодавства про відходи електричного та електронного обладнання, вироби, позначені знаком селективного збору, не можуть бути поміщені разом з іншими побутовими відходами.

Через вміст шкідливих речовин електронні вироби, що не пройшли процес роздільного сортування, можуть становити небезпеку для навколишнього середовища та здоров'я людини. Правильний роздільний збір відходів електричного та електронного обладнання запобігає негативному впливу на навколишнє середовище.

Інформація про систему збору відпрацьованого електричного та електронного обладнання:

- дистриб'ютор обладнання приймає відходи електричного та електронного обладнання від населення безкоштовно за умови, що це обладнання того ж типу і виконує ті ж функції, що і куплене обладнання,
- інформуємо вас про те, що забороняється приймати назад некомплектне електричне та електронне обладнання, а також частини списаного обладнання,
- у прийманні відпрацьованого обладнання може бути відмовлено, якщо воно внаслідок забруднення становить небезпеку для здоров'я або життя людей, які приймають обладнання,
- інформуємо вас, що заборонено утилізувати відпрацьоване електричне та електронне обладнання разом з іншими відходами,
- користувач обладнання, призначеного для домашніх умов, може здати відпрацьоване обладнання

  — дистриб'ютору,

  — збирачу відходів, на сміттєпереробний завод,

  — збирачу побутових відходів.

Інформацію можна отримати в місцевих управліннях, муніципальних установах і міських радах.

Технічне обслуговування

- Завжди відключайте пристрій від джерела живлення перед проведенням технічного обслуговування.
- Періодично перевіряйте рівень рідини в радіаторі, щоб переконатися, що нагрівальний елемент повністю занурений.
- Чистіть виріб лише насухо або вологою ганчіркою з невеликою кількістю миючого засобу, без розчинників та абразивів.

MOA WiFi

Електричний обігрівач MOA WiFi обладнаний датчиком для контролю температури обігрівача, а також додатковим датчиком для контролю температури приміщення.

Увімкнення пристрою на певний час не означає, що протягом усього цього часу він споживає одну й ту ж максимальну потужність. Тепловий елемент спочатку, протягом короткого періоду після увімкнення, працює з номінальною потужністю, щоб розігріти радіатор до запрограмованої температури, а потім періодично вмикається і вимикається, споживаючи лише стільки енергії, скільки необхідно для підтримки заданої температури радіатора за даних зовнішніх умов.

Конструкція обігрівача та фізичні властивості теплоносія означають, що нижні труби радіатора (особливо дві останні) можуть мати нижчу температуру, ніж решта радіатора – це цілком нормально.

Пристрій оснащений тепловим запобіжником, який в екстрених ситуаціях захищає від перевищення критичних температур (цей запобіжник може пошкодитися при температурі 82°C – це стосується, зокрема, нагрівальних елементів, встановлених у радіаторах, підключених до системи центрального опалення).

Нагрівач MOA можна обслуговувати за допомогою кнопок на корпусі (див. розділ «Управління пристроєм без реєстрації (локальне обслуговування)») або за допомогою мобільного пристрою – смартфона, планшета (див. розділ «Управління пристроєм за допомогою додатка (віддалене обслуговування)»).

Панель управління пристроєм

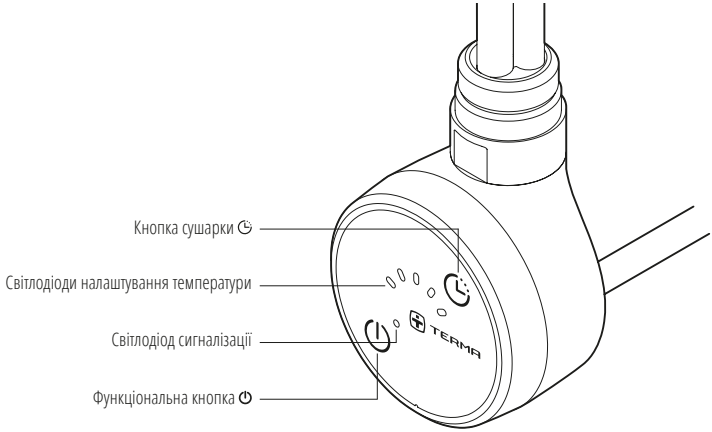

Колір світлодіодів налаштування температури вказує на режим роботи пристрою:

Синій: Ручний режим – ручне управління температурою з панелі пристрою або мобільного додатку.

Зелений: Режим розкладу – дистанційне управління пристроєм відповідно до встановленого розкладу.

Жовтий: Режим сушіння – інтенсивне нагрівання.

Сигнальний світлодіод залежно від кольору та схеми миготіння може означати режим з'єднання, тип з'єднання для обміну інформацією між пристроєм і мобільним додатком, батьківський контроль, помилку з'єднання.

1. Запуск пристрою

а. Підключіть пристрій до джерела живлення. При першому запуску світлодіоди налаштування швидко блимнуть три рази білим кольором.

б. Увімкніть пристрій, коротко натиснувши будь-яку кнопку.

в. Пристрій готовий до роботи, якщо світлодіоди налаштування температури світяться синім кольором.

2. Керування пристроєм без реєстрації (локальна робота)

Якщо пристрій не зареєстрований і не з'єднаний з додатком, він працює в ручному режимі. У цьому режимі світлодіоди світяться синім кольором, а їх кількість вказує на встановлену температуру в приміщенні. Температуру можна встановити на один з п'яти рівнів:

1 рівень	16°C
2 рівень	19°C
3 рівень	21°C
4 рівень	23°C
5 рівень	25°C

2.1 Зміна температури нагрівання

а. Натисніть будь-яку кнопку один раз, щоб активувати пристрій.

б. За допомогою кнопки ⏻ виберіть рівень, що відповідає бажаній температурі, відповідно до шкали вище. Кожне коротке натискання кнопки ⏻ збільшує налаштування температури від 1 до 5, а наступне натискання повертає налаштування до рівня 1. Пристрій нагріє приміщення до заданої температури.

2.2 Режим сушіння (інтенсивне нагрівання)

а. Активація режиму сушіння викликає обмежене за часом інтенсивне нагрівання при максимальній температурі пристрою (60 °C), наприклад, для сушіння рушника або швидкого нагрівання приміщення.

б. Щоб увімкнути режим сушіння, коротко натисніть будь-яку кнопку, щоб активувати пристрій, а потім натисніть кнопку ◷. Індикатори налаштувань змінять колір на жовтий.

в. Кількість активних світлодіодів налаштувань відповідає кількості годин роботи в цьому режимі. Щоб змінити її, натисніть кнопку ◷ , поки не буде досягнуто бажану кількість годин. Максимальна кількість годин роботи в режимі сушіння, яку можна встановити з панелі керування, становить п'ять. Повторне натискання кнопки ◷ поверне пристрій у стан, в якому він перебував до увімкнення режиму «*Сушка*».

г. Коли до кінця поточної години, встановленої в налаштуваннях, залишається менше 30 хвилин, останній світлодіод почне повільно блимати. Коли до кінця поточної години залишається менше 15 хвилин, світлодіод почне блимати швидше. Після закінчення години блимання світлодіода припиниться, і відлік наступної години почнеться на наступному світлодіоді.

ґ. Після закінчення встановленого часу режиму сушіння пристрій автоматично повертається до попередніх налаштувань.

д. Щоб зупинити роботу режиму сушіння і повернутися до ручного режиму в будь-який час, натисніть будь-яку клавішу, щоб активувати пристрій, а потім коротко натисніть кнопку ⏻.

3. Управління пристроєм за допомогою додатка TERMA HOME (віддалене управління)

3.1 Підключення пристрою до додатка

а. Встановіть додаток **Terma Home** на свій телефон або інший мобільний пристрій.

б. Для правильної роботи додатка увімкніть доступ до Інтернету, Bluetooth і геолокацію.

в. Запустіть додаток, створіть обліковий запис користувача, використовуючи адресу електронної пошти та пароль. Увійдіть у систему.

г. Увімкніть пристрій і переведіть його в режим з'єднання: натисніть і утримуйте обидві кнопки ⏻ ⏲ протягом приблизно 3 секунд, доки світлодіоди не блимнуть білим кольором. У цьому режимі світлодіодний індикатор повільно пульсує синім кольором. Пристрій залишатиметься в режимі з'єднання протягом 1 хвилини.

ґ. У додатку натисніть «*Додати пристрій*». Виберіть пристрій зі списку.

д. Введіть 6-значний код доступу, що входить до комплекту поставки пристрою, щоб з'єднати його.

е. Виберіть бажаний спосіб підключення: локальний (Bluetooth) або віддалений (Wi-Fi).

- З'єднання Bluetooth дозволяє керувати пристроєм, коли ви перебуваєте в межах його діапазону сигналу. Виберіть «*Підключити через Bluetooth*». При підключенні таким способом світлодіодний індикатор стає білим.

- З'єднання Wi-Fi дозволяє керувати пристроєм з будь-якого місця. Перед з'єднанням підключіть телефон до мережі Wi-Fi 2,4 ГГц, в якій знаходиться пристрій. Потім виберіть «Підключити через Wi-Fi», виберіть ту саму мережу для пристрою та введіть пароль.

є. Успішно з'єднаний пристрій працює відповідно до стандартного розкладу (індикатори налаштувань світяться зеленим кольором). Тепер ви можете назвати пристрій і призначити його зоні.

ж. Щоб змінити метод підключення, перейдіть до налаштувань пристрою, потім до розділу «*Додаткові налаштування*» і виберіть «*Змінити метод підключення*».

3.2 Дистанційне керування пристроєм

а. У додатку можна встановити цільову температуру в діапазоні від 15 °C до 30 °C з точністю до 0,5 °C. Пристрій може працювати в режимі ручного налаштування температури (ручний *режим*), за встановленим розкладом (режим *розкладу*) або в режимі інтенсивного нагрівання (режим *сушіння*).

б. Максимальний час роботи режиму сушіння, який можна встановити дистанційно, становить дванадцять годин. Час роботи протягом першої години можна встановити з точністю до 15 хвилин, другої години — з точністю до 30 хвилин, а решту часу — щогодини.

в. Кожен обмін інформацією між додатком і пристроєм викликає швидке миготіння сигнального світлодіода пристрою зеленим кольором. Якщо світлодіоди налаштування поступово світяться, це означає, що пристрій нагрівається і температура буде підвищуватися.

г. На рівні додатка можна персоналізувати кольори світлодіодів, що відображаються на панелі пристрою, та вигляд пристрою в додатку для кожного з трьох режимів. Якщо до зони додано кілька пристроїв з різними колірними схемами, колірна схема в зоні буде відображатися відповідно до випадкового пристрою, призначеного для цієї зони.

3.3. Управління зоною

а. Можна керувати температурою окремого пристрою, не призначеного до жодної зони, а також температурою всієї зони з декількома пристроями.

б. Якщо пристрій вже знаходиться в зоні, але ви хочете призначити його до іншої, спочатку потрібно видалити його з першої зони, а потім додати до нової.

в. Як пристрій, що не призначений до жодної зони, так і вся зона можуть мати власні графіки зміни температури. Нові пристрої програмуються за замовчуванням, але графік можна налаштувати відповідно до власних уподобань.

г. Як пристрій, що не приписаний до жодної зони, так і вся зона можуть мати власні графіки зміни температури. Нові пристрої програмуються за замовчуванням, але графік можна налаштувати відповідно до власних уподобань.

ґ. Після додавання пристроїв до зони, для якої раніше не було визначено графік, зона за замовчуванням буде використовувати графік першого доданого пристрою разом з його назвою. Потім можна переключити роботу зони на графік іншого пристрою в цій зоні або створити новий графік для зони. Для цього виберіть «*Додати графік*».

д. Якщо всі пристрої будуть видалені із зони, графік роботи зони буде збережено, а пристрої, видалені із зони, повернуться до графіка, який був визначений до їх включення в зону.

е. Активація режиму сушіння для зони переведе всі пристрої в цій зоні в цей режим на однакову кількість годин.

є. Якщо пристрої призначені до зони, можна тимчасово виключити пристрій з налаштувань для всієї зони та перевести його на індивідуальні налаштування. Для цього розгорніть перегляд пристроїв у зоні та змініть піктограму ☆ поруч із вибраним пристроєм. Пристрій, позначений піктограмою ☆, тепер може працювати незалежно від налаштувань зони, не вилучаючись з неї. Щоб повернути пристрій до роботи в зоні, переведіть піктограму з ☆ на 🔗. Пристрій синхронізується із зоною після наступної команди, відданої для зони.

3.4 Перемикання між режимами роботи

а. У віддаленому режимі ви можете вільно перемикати режим роботи в вікні конкретного пристрою в мобільному додатку.
б. Щоб вручну перейти з режиму «Розклад» в режим «*Ручний*», необхідно:

- Натисніть будь-яку кнопку один раз, щоб активувати пристрій. Потім натисніть кнопку ⏻, щоб перевести його в ручний режим. Світлодіоди тепер світяться синім кольором.

в. Щоб вручну перейти з ручного режиму в режим розкладу:

- Натисніть будь-яку кнопку один раз, щоб активувати пристрій. Потім натискайте кнопку ⏻ стільки разів, поки не загоряться всі діоди. Наступне натискання ⏻ переведе пристрій в режим розкладу. Світлодіоди тепер світяться зеленим кольором.

г. Щоб вручну вийти з режиму сушіння:

- Натисніть будь-яку кнопку один раз, щоб активувати пристрій. Потім натисніть кнопку ⏻, щоб вийти в останній режим роботи.

- або натискайте кнопку ⏲ кілька разів, доки не буде досягнуто повного діапазону світлодіодів налаштування. Наступне натискання поверне пристрій до режиму, в якому він працював до увімкнення сушарки.

4. Батьківський контроль

а. Щоб активувати батьківський контроль (блокування кнопок), натисніть і утримуйте обидві кнопки ⏻ ◷ приблизно 6 секунд, доки світлодіоди вдруге коротко не блимнуть білим кольором.
б. Режим батьківського контролю активний, коли при натисканні будь-якої кнопки сигнальний світлодіод блимає червоним кольором, а кнопки не викликають змін у роботі пристрою. Тепер пристрій можна керувати тільки дистанційно.

в. Щоб вимкнути батьківський контроль, виконайте ті самі дії, що й у пункті 4.1.

5. Вимкнення пристрою

а. Дистанційно: у додатку, у вікні перегляду пристроїв, виберіть режим пристрою: ВИМКНЕНО.

б. З панелі пристрою: натисніть і утримуйте кнопку ⏻ приблизно 3 секунди. Після перезапуску пристрій повернеться до того ж режиму роботи, в якому він перебував перед вимкненням.

6. Відновлення заводських налаштувань

Щоб відновити заводські налаштування пристрою, натисніть і утримуйте обидві кнопки ⏻ ◷ приблизно 15 секунд, доки світлодіоди тричі коротко не блимнуть червоним кольором.

7. Захист від замерзання

Коли пристрій не використовується (вимкнений або заплановано його вимкнення), але залишається підключеним до електромережі, а температура в районі датчика температури опускається нижче 6 °C, нагрівальний елемент автоматично вмикається, щоб запобігти замерзанню теплоносія всередині радіатора.

Повідомлення про помилки

а. Повідомлення про проблеми, пов'язані з роботою системи, можна надсилати з мобільного додатка. Повідомлення можна надсилати:

- з головного екрана: у нижній частині екрана виберіть «*Профіль*», а потім «*Повідомити про проблему*» — для загальних проблем із додатком та з'єднанням пристроїв,

- з вікна конкретного пристрою: виберіть «*Налаштування*», а потім «*Повідомити про проблему*» — для проблем, пов'язаних з роботою конкретного пристрою.

б. Щоб прискорити вирішення проблеми, опишіть її детально та, якщо можливо, додайте знімки екрана або записи, що її ілюструють.

Усунення несправностей

Проблема	Можлива причина	Вирішення проблеми
Нагрівач підключений до розетки, жоден індикатор не світиться.	Проблема пов'язана з підключенням.	Перевірте підключення мережевого кабелю, вилку і розетку.
Сигнальний індикатор повільно, але регулярно блимає червоним кольором.	Помилка підключення до мережі Wi-Fi, призначеної для пристрою. *Дистанційне керування може бути недоступним або працювати із затримкою, але ручне керування з панелі можливе, а параметри, встановлені до втрати зв'язку, залишаться незмінними.*	Перевірте, чи правильно підключена домашня мережа Wi-Fi. За необхідності перезавантажте маршрутизатор.
Сигнальний світлодіод блимає наступним чином: два швидких блимання, пауза, два швидких блимання, пауза і т. д.	Помилка підключення до сервера. *Віддалене керування може бути недоступним або працювати із затримкою, але ручне керування з панелі можливе, а налаштування, встановлені до втрати зв'язку, залишаться незмінними.*	Якщо цей стан зберігається, зверніться до сервісного центру.
Всі світлодіоди блимають червоним кольором.	Критична помилка пристрою. *Пристрій не буде функціонувати належним чином.*	Зверніться до сервісного центру.
Світлодіоди налаштування світяться білим кольором із наростаючою інтенсивністю.	Пристрій переведено в сервісний режим.	Щоб вийти з сервісного режиму: натисніть і утримуйте обидві кнопки протягом 6 секунд, поки світлодіоди не загоряться білим кольором вдруге. Якщо індикатор загориться один раз зеленим кольором, пристрій повернувся до роботи відповідно до попередніх налаштувань. Якщо індикатор загориться три рази червоним кольором, це означає помилку в роботі пристрою — зверніться до сервісного центру.
Нагрівач нагрівається, незважаючи на відключення кнопкою.	Пошкодження електроніки.	Відключіть пристрій від мережі і почекайте, поки він охолоне, а потім підключіть його знову.
Якщо проблема не зникне або якщо ви помітили інші проблеми, пов'язані з пристроєм або додатком, зверніться до сервісного центру.		

Умови гарантії

1. Предметом гарантії є електронагрівач виробництва Terma Sp. z o.o. Назва моделі та параметри вказані на упаковці.

2. Купуючи пристрій, Клієнт підтверджує повноцінність товару. У разі виявленні будь-яких недоліків, слід проінформувати про це Продавця — в іншому випадку буде вважатися, що Продавець продав якісний товар без недоліків. Особливо це стосується якості покриття корпусу електронагрівача.

3. Термін гарантії складає 24 місяці від дати покупки, але не більше 36 місяців від дати виробництва.

4. Підставою для надання гарантії є документ, що підтверджує факт покупки. Ненадання такого документа дає Виробникові право відмовити в наданні гарантії.

5. Гарантія не поширюється на пошкодження, що виникли в результаті монтажу, демонтажу або експлуатації, що не відповідають інструкції, в результаті використання нагрівального елементу в невідповідності з умовами доданої інструкції по застосуванню, а також, що виникли з вини Клієнта після отримання товару від Продавця.

6. Система повинна бути оснащена відсікаючими вентилями, що дозволяють демонтувати радіатор або електронагрівач без необхідності повного зливу теплоносія. За проблеми або витрати, що виникли в зв'язку з відсутністю таких вентилів в системі Виробник відповідальності не несе.

7. Розгляд претензій та скарг відбувається протягом 14 робочих днів від дати надання пристрою Виробникові.

8. Якщо ремонт пристрою не представляється можливим, Виробник зобов'язується надати новий справний екземпляр пристрою з тими ж параметрами.

9. Інструкція, що додається є частиною гарантії. Тому слід уважно ознайомитися з її змістом до початку використання пристрою.

Инструкция Обслуживания

Наши изделия были спроектированы и изготовлены таким образом, чтобы удовлетворить все требования качества, функциональности и эстетики. Поздравляем Вас с удачной покупкой и желаем получить удовольствие от использования нового устройства.

Электрический радиатор

безопасный монтаж и использование.

1. Нельзя располагать радиатор непосредственно под электрической розеткой.
2. Электрический радиатор должен быть заполнен определенным количеством теплоносителя. В случае обнаружения недостатка теплоносителя, или в любом другом случае, требующим пополнения теплоносителя – необходимо связаться с Продавцом.
3. Если устройство не оснащено регулятором температуры помещения или такой регулятор не был включен, не используйте его в небольших помещениях, когда в них находятся люди, неспособны самостоятельно покинуть помещение, если оно не будет обеспечено постоянным контролем.

4. Электрический радиатор не является игрушкой. Дети в возрасте до трех лет не должны находиться в непосредственной близости от радиатора. Дети в возрасте от 3 до 8 лет могут самостоятельно пользоваться радиатором, только если он правильно установлен и подключен, а дети находятся под присмотром или же ранее были обучены как безопасно пользоваться радиатором и каков риск.

5. Внимание: некоторые части радиатора могут быть очень горячими и стать причиной ожога. Следует на это обратить особое внимание, если рядом есть дети или же люди с ограниченными способностями.

6. Если электрический радиатор используется для сушки вещей и полотенец – следует сушить лишь ткани выстиранные в воде (без химических примесей).

7. В целях обеспечения безопасности маленьких детей, электрический радиатор для сушки вещей или полотенец должен быть установлен таким образом, чтобы нижняя трубка располагалась как минимум на расстоянии 600 мм от пола.

8. Устройство должно быть установлено исключительно квалифицированным специалистом, с соблюдением всех мер безопасности и в соответствии с действующими правилами и нормами.

9. Все системы, в которых устанавливается устройство, должны соответствовать нормам и правилам обязывающим на данной территории.

10. Для подключения электронагревателя нельзя использовать удлинитель или адаптеры для электрических розеток.

11. Следует убедиться в том, что электрическая сеть, к которой подключен электронагреватель, оснащена надлежащими выключателями перегрузки и замыкания тока (R.C.D.) с чувствительностью 30 мА. При подключение устройства на постоянной основе, обязательным также является наличие выключателя, позволяющего отключить устройство на всех полюсах, при помощи клемм расположенных на расстоянии 3 мм.

12. Устройство в версии обозначенной PB может быть установлено в ванных комнатах в зоне 1, на основании действующего законодательства, с учетом отдельных законов, касающихся электрических установок в помещениях с повышенной влажностью. Все остальные версии устройств могут быть установлены только за пределами зоны 2.

13. Следует использовать устройство исключительно в соответствии с его назначением, указанным в инструкции по применению.

14. Убедитесь в том, что радиатор был расположен на стене в соответствии с инструкцией по его монтажу.

15. Данный информационный материал следует передать конечному пользователю радиатора.

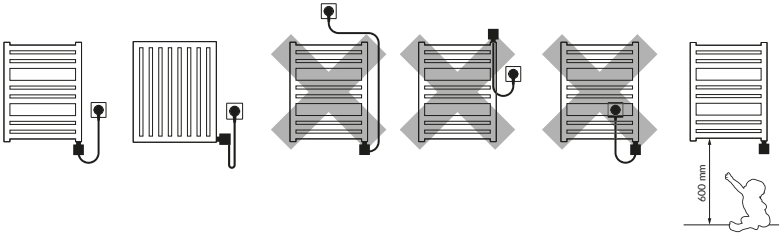
600 mm

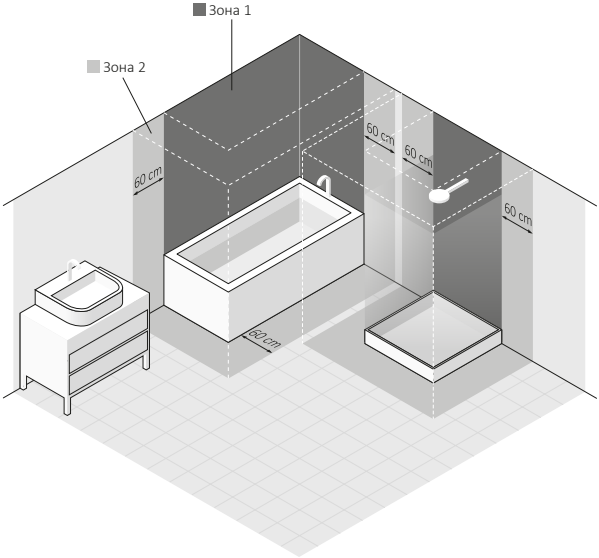
Зона 1
Зона 2
60 cm
60 cm
60 cm
60 cm
60 cm

Электронагреватель

Требования безопасности – Монтаж

1. Монтаж электронагревателя может производить исключительно специалист, обладающий соответствующим разрешением.
2. Подключать устройство следует только к соответствующим образом подготовленной системе (следует обратить внимание на номинальные данные электронагревателя).
3. Допускается кратковременное включение холодного электронагревателя вне радиатора и теплоносителя, но не более чем на 3 секунды. Превышение этого времени приведет к необратимому повреждению устройства.
4. Категорически запрещается включать электронагреватель в пустом радиаторе!
5. Следует убедиться в том, что кабель питания не соприкасается с горячими элементами электронагревателя или радиатора.
6. Во время монтажа или демонтажа устройство не может быть подключено к сети.
7. Запрещается вскрывать электронагреватель, вмешиваться в конструкцию.

8. Мощность электронагревателя не может превышать мощности радиатора при стандартных параметрах 75/65/20° C.

9. Давление в радиаторе не может превышать 1 MPa (10 bar). В электрическом радиаторе следует оставить воздушную подушку, а в радиаторе подключенном к системе Ц.О. – 1 вентиль открытым, чтобы не допустить роста давления по причине расширения теплоносителя.

10. Устройство предназначено для использования в домашних условиях.

11. Монтаж устройства должен происходить согласно со всеми правилами безопасности, касающимися электрических устройств, что также касается допустимого места расположения устройства, расстояния от мест повышенной влажности.

Требования безопасности – Использование

1. Нагревательный элемент во время работы должен быть полностью погружен в теплоноситель. Радиатор, подключенный к системе центрального отопления и оснащенный нагревательным элементом, должен подвергаться регулярному удалению избыточного воздуха.

2. Следует регулярно проверять, исправно ли устройство, безопасно ли его использование.

3. Если кабель поврежден, устройство не пригодно для использования. Следует отключить устройство от источника питания и связаться с Производителем или Дистрибутором.

4. Нельзя допускать залития корпуса электронагревателя водой.

5. Нельзя устанавливать электронагреватель в системе Ц.О., если температура воды в ней может превышать 82° C.

6. Радиатор или электронагреватель могут нагреться до высоких температур. Следует соблюдать осторожность.

7. Нельзя вскрывать корпус.

8. Если электронагреватель работает в радиаторе подключенном к системе Ц.О., следует убедиться, что один из вентилей всегда остается открытым.

9. Дети в возрасте старше 8 лет, а также люди с ограниченными умственными и физическими возможностями, могут самостоятельно пользоваться радиатором, если находятся под присмотром или же ранее были научены как безопасно пользоваться радиатором и каков риск.

10. Устройство не является игрушкой. Следует беречь его от детей.

11. Чистить устройство можно исключительно после отключения его от сети питания.

12. Дети младше 8 лет могут чистить устройство лишь под соответствующим присмотром.

Предназначение

Электронагреватель является электрическим прибором отопления, предназначенным исключительно для монтажа в коллекторе радиатора (автономного или подключенного к системе Ц.О), в целях обогрева помещений или сушения одежды и полотенец. Электронагреватель должен быть подобран таким образом, чтобы его мощность соответствовала мощности радиатора при стандартных параметрах 75/65/20° C.

Технические данные

Обозначение модели	MOA WiFi
Источник питания	230 V / 50 Hz, 110V / 60 Hz
Класс изоляции	Класс I
Резьба радиатора	G 1/2"
Степень защиты корпуса	IPx5
Измерение температуры	Температура внутри радиатора и температура в помещении
WiFi	2,4 GHz 802.11 b/g/n/ax

Монтаж и демонтаж

Подробную информацию о способах монтажа и демонтажа электронагревателя в радиаторе можно получить у Производителя или Дистрибьютора (см. конец инструкции). Ниже приведены основные требования и правила, которых следует придерживаться, для обеспечения долгой, надежной работы устройства.

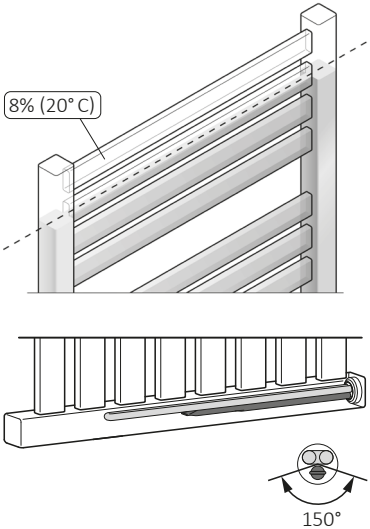

При установке электронагревателя в горизонтальном положении трубка в которую вмонтирован датчик температуры, должна располагаться в самой нижней точке.

На что следует обратить внимание перед монтажом или первым включением

1. Следует прочесть раздел: *Требования безопасности – Монтаж.*
2. Вкручивать электронагреватель следует исключительно при помощи соответствующего гаечного ключа (размер 🔧 22).
3. Электронагреватель следует располагать в нижней части радиатора, перпендикулярно поперечным трубкам, оставляя необходимое пространство для правильной циркуляции теплоносителя.
4. Следует использовать соответствующие теплоносители (вода, специальные жидкости на основе воды и гликоля, предназначенные для использования в системах Ц.О., масла, параметры которых соответствуют требованиям Производителя радиатора и электронагревателя).
5. Нельзя включать электронагреватель, если он не полностью погружен в теплоноситель (это относится и к пробному подключению при первом монтаже)!

6. Следует защитить радиатор от возможного чрезмерного роста давления внутри (воздушная подушка в электрическом радиаторе, открытый один из вентилей в системе Ц.О.).
7. Нельзя заливать радиатор теплоносителем, температура которого превышает 65° С.
8. При постоянном подключении устройства к системе следует помнить:

   а. Коричневый кабель – фаза (L).

   б. Голубой кабель – нейтральный (N).

   в. Желто-зеленый кабель – заземление (PE).

9. Перед наполнением радиатора теплоносителем следует убедиться, что соединение радиатора и электронагревателя герметично.
10. Радиатор подключенный к системе Ц.О. должен быть оснащен соответствующими вентилями, позволяющими отсечь радиатор от системы.
11. Температура теплоносителя в системе Ц.О. не может превышать 82° С.
12. Подробные рекомендации, касающиеся монтажа приведены в конце данной инструкции.

На что следует обратить внимание перед демонтажом:

1. Перед демонтажом отключите устройство от сети питания и убедитесь, что радиатор остыл.

2. Внимание – электрический радиатор, заполненный теплоносителем может быть очень тяжелым. Необходимо обеспечить соответствующие меры безопасности.

3. Если нагреватель работает в системе ц.о., следует закрыть вентили, и слить теплоноситель из нагревателя.

4. Выкрутите нагревательный элемент с помощью плоского гаечного ключа (размер 22).

Утилизация отходов электрического и электронного оборудования

В соответствии с действующим законодательством об отходах электрического и электронного оборудования, изделия, отмеченные знаком селективного сбора, не могут быть помещены вместе с другими бытовыми отходами.

Из-за содержания вредных веществ электронные изделия, не прошедшие процесс

раздельной сортировки, могут представлять опасность для окружающей среды и здоровья человека. Правильный раздельный сбор отходов электрического и электронного оборудования предотвращает негативное воздействие на окружающую среду.

Информация о системе сбора отработанного электрического и электронного оборудования:

- дистрибьютор оборудования принимает отходы электрического и электронного оборудования от населения бесплатно при условии, что это оборудование того же типа и выполняет те же функции, что и купленное оборудование,
- информируем вас о том, что запрещается принимать обратно некомплектное электрическое и электронное оборудование, а также части списанного оборудования,
- в приеме отработанного оборудования может быть отказано, если оно вследствие загрязнения представляет опасность для здоровья или жизни людей, принимающих оборудование,
- информируем вас, что запрещено утилизировать отработанное электрическое и электронное оборудование вместе с другими отходами,
- пользователь оборудования, предназначенного для домашних условий, может сдать отработанное оборудование

  — дистрибьютору,

  — сборщику отходов, на мусороперерабатывающий завод,

  — сборщику бытовых отходов.

Информацию можно получить в местных управлениях, муниципальных учреждениях и городских советах.

Уход

- Перед началом чистки устройства, следует отключить его от сети питания.
- Время от времени следует проверять количество теплоносителя в радиаторе, так как нагревательный элемент всегда должен быть полностью погружен в теплоноситель.
- Протирать устройство следует сухой или влажной тряпкой, можно с использованием малого количества моющего средства без содержания растворителя или абразивных веществ.

MOA WiFi

Электрический нагреватель MOA WiFi оснащен датчиком для контроля температуры радиатора и дополнительным датчиком для контроля температуры в помещении.

Включение устройства на определенное время не означает, что оно все время потребляет одинаковую максимальную мощность. В течение первого короткого периода после включения нагреватель работает с номинальной мощностью, чтобы нагреть радиатор до заданной температуры, а затем периодически включается и выключается, потребляя только столько энергии, сколько необходимо для поддержания заданной температуры радиатора при данных внешних условиях.

Конструкция нагревателя, а также физические свойства нагревательного агента приводят к тому, что нижние трубки радиатора (в частности, две последние) могут иметь более низкую температуру, чем остальная часть радиатора – такое явление является совершенно нормальным.

Устройство оснащено тепловым предохранителем, который в экстренных ситуациях защищает от превышения критических температур (этот предохранитель может выйти из строя при температуре выше 82 °C – это касается, в частности, нагревателей, установленных в радиаторах, подключенных к системе центрального отопления).

Нагреватель MOA можно обслуживать с помощью кнопок на корпусе (см. раздел Управление устройством без регистрации (локальное обслуживание) или с помощью мобильного устройства – смартфона, планшета (см. раздел Управление устройством с помощью приложения (удаленное обслуживание).

Панель управления устройства

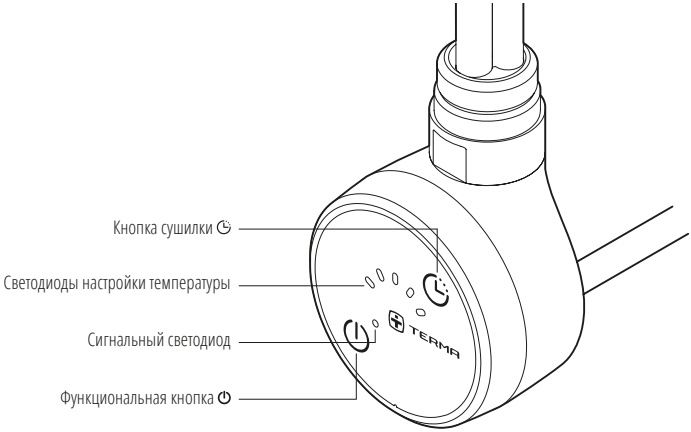

Цвет светодиодов настройки температуры указывает на режим работы устройства:

Синий: режим «*Ручной*» — ручное управление температурой с панели устройства или приложения

Зеленый: режим «*Расписание*» – удаленное управление устройством по установленному расписанию.

Желтый: режим *«Сушка»* – интенсивное нагревание.

Сигнальный светодиод в зависимости от цвета и схемы мигания может означать режим сопряжения, тип соединения для обмена информацией между устройством и приложением, родительский контроль, ошибку соединения.

1. Запуск устройства

а. Подключите устройство к источнику питания. При первом запуске индикаторы настройки быстро мигнут три раза белым цветом.

б. Включите устройство, коротко нажав любую кнопку.

в. Устройство готово к работе, если индикаторы настройки температуры светятся синим цветом.

2. Управление устройством без регистрации (локальное обслуживание)

Если устройство не зарегистрировано и не подключено к приложению, оно работает в ручном режиме. В этом режиме индикаторы светятся синим цветом, а их количество указывает на установленную температуру в помещении. Температуру можно установить на одном из пяти уровней:

1 Уровень	16°C
2 Уровень	19°C
3 Уровень	21°C
4 Уровень	23°C
5 Уровень	25°C

2.1 Изменение температуры нагрева

а. Нажмите один раз любую кнопку, чтобы вывести устройство из режима ожидания.

б. С помощью кнопки ⏻ выберите уровень, соответствующий желаемой температуре по вышеуказанной шкале. Каждое короткое нажатие кнопки ⏻ увеличивает настройку температуры от 1 до 5, а следующее нажатие возвращает к уровню 1. Устройство будет нагревать помещение до температуры, соответствующей установленному уровню.

2.2 Режим «Сушилка» (интенсивное нагревание)

а. Включение режима «*Сушилка*» приводит к ограниченному по времени интенсивному нагреванию с максимальной температурой устройства (60 °C), например, для сушки полотенца или быстрого нагрева помещения.

б. Чтобы включить режим «*Сушилка*», кратковременно нажмите любую кнопку, чтобы вывести устройство из режима ожидания, а затем нажмите ⏲. Индикаторы настройки изменят цвет на желтый.

в. Количество активных светодиодов соответствует количеству часов работы в этом режиме. Чтобы изменить его, нажмите кнопку ⏲, чтобы установить желаемое количество часов. Максимальное время работы в режиме «*Сушка*», которое можно установить с помощью панели управления, составляет пять часов. Повторное

нажатие кнопки ⏲ вернет устройство в состояние, в котором оно находилось до включения режима «*Сушка*».

г. Когда до конца текущего часа установленного времени останется менее 30 минут, последний из светодиодов начнет медленно мигать. Когда до конца текущего часа останется менее 15 минут, светодиод начнет мигать быстрее. По истечении полного часа мигающий индикатор исчезнет и начнется отсчет следующего часа на следующем индикаторе.

д. По истечении заданного времени режима «*Сушка*» устройство автоматически вернется к предыдущим настройкам.

е. Чтобы прервать работу сушилки и вернуться в ручной режим в любой момент, нажмите любую клавишу, чтобы вывести устройство из спящего режима, а затем кратковременно нажмите кнопку ⏻.

3. Управление устройством с помощью приложения TERMA HOME (удаленное управление)

3.1 Подключение устройства к приложению

а. Установите приложение Terma Home на телефон или другое мобильное устройство **Terma Home**.

GET IT ON Google Play Download on the App Store

б. Для правильной работы приложения включите доступ к Интернету, Bluetooth и геолокацию.

в. Запустите приложение, затем создайте учетную запись пользователя, используя адрес электронной почты и пароль. Войдите в систему.

г. Запустите устройство и переведите его в режим сопряжения: нажмите и удерживайте в течение ⏻ ⏲ примерно 3 секунд обе кнопки , пока светодиоды не загорятся кратковременно белым цветом один раз. В этом режиме светодиодный индикатор медленно мигает синим цветом. Устройство остается в режиме сопряжения в течение 1 минуты.

д. В приложении нажмите «*Добавить устройство*». Выберите устройство из списка.

е. Введите 6-значный код доступа, прилагаемый к устройству, чтобы соединить его с приложением.

ж. Нажать, хотите ли вы управлять устройством в стационарном режиме (Bluetooth) или удаленно (Wi-Fi):

- Соединение по Bluetooth позволяет управлять устройством, находясь в пределах

его сигнала. Нажать «*Подключиться по Bluetooth*». При таком соединении индикатор светится белым цветом.

- Соединение через Wi-Fi позволяет управлять устройством из любого места. Перед сопряжением подключите телефон к сети Wi-Fi с частотой 2,4 ГГц, в которой находится устройство. Выберите «Подключиться через Wi-Fi», затем укажите устройству ту же сеть и введите пароль.

з. Успешно добавленное устройство работает в соответствии с расписанием по умолчанию (индикаторы настройки светятся зеленым цветом). Теперь вы можете присвоить устройству имя и задать нужную зону.

и. Чтобы изменить способ подключения, войдите в настройки устройства, затем в «Расширенные настройки»: «Изменить метод подключения».

3.2 Удаленное управление устройствами

а.2 Удаленное управление устройствами а. В приложении можно установить нужную температуру в диапазоне от 15 °C до 30 °C с точностью до 0,5 °C. Устройство может работать в соответствии с ручной настройкой температуры (режим «*Ручной*»), по расписанию (режим «*Расписание*») и в режиме интенсивного нагрева (режим *Сушилка*).

б. Максимальное время работы в режиме Сушилка, которое можно установить удаленно, составляет двенадцать часов. Время работы первого часа можно установить с точностью до 15 минут, второго — с точностью до 30 минут, а остальное время — с точностью до часа.

в. Каждый обмен информацией между приложением и устройством вызывает быстрое мигание сигнального светодиода устройства зеленым цветом. Если светодиоды настройки работают в режиме нарастания, это означает, что устройство нагревается и температура будет повышаться.

г. Через приложение в настройках устройства можно настроить отображаемые цвета индикаторов и вид устройства в приложении для каждого из трех режимов. В случае добавления нескольких устройств с разной цветовой гаммой в одну зону, цветовая гамма зоны будет отображаться в соответствии со случайно выбранным устройством, назначенным для этой зоны.

3.3. Управление зонами

а. Можно управлять температурой отдельного устройства, не присвоенного зоне, а также температурой всей зоны с несколькими устройствами.

б. Чтобы добавить устройство в зону, нажмите в приложении «Добавить зону», и после присвоения ей названия появится список доступных устройств, которые можно добавить в зону.

в. Если устройство уже находится в зоне, но вы хотите добавить его в другую, сначала удалите его из первой зоны, а затем добавьте в новую.

г. Устройство, не приписанное ни к одной из зон, а также вся зона могут иметь свои собственные графики изменения температуры. Новые устройства имеют запрограммированный график по умолчанию, который можно настроить в соответствии с собственными предпочтениями.

д. После добавления устройств в зону, в которой ранее не был определен график, зона по умолчанию примет график первого добавленного устройства вместе с его названием. Затем можно переключить работу зоны на график другого устройства, находящегося в этой зоне, или создать новый график для зоны. Для этого следует нажать «*Добавить график*».

е. Если из зоны будут удалены все устройства, график работы зоны будет сохранен, а удаленные из зоны устройства вернутся к графику, который был определен до включения в зону.

ж. Включение режима «*Сушилка*» для зоны переведет в этот режим все устройства, находящиеся в зоне, на то же количество часов.

з. В случае присвоения устройств зоне существует возможность временно исключить устройство из настроек для всей зоны и переключить его в индивидуальный режим. Для этого необходимо открыть окно с устройствами в зоне и изменить значок на ☆напротив выбранного устройства. Устройство, помеченное ☆, теперь может работать независимо от настроек зоны, без удаления из нее. Чтобы снова вернуть устройство в работу зоны, необходимо переключить значок с ☆ на 🔗. Устройство синхронизируется с зоной после следующей команды, отданной для зоны.

3.4. Переход между режимами работы

а. В удаленном режиме можно свободно переключать режим работы в окне просмотра данного устройства в мобильном приложении.

б. Чтобы вручную перейти из режима «*Расписания*» в режим «*Ручной*», необходимо:

- Нажать любую кнопку один раз, чтобы вывести устройство из режима ожидания. Затем нажать кнопку ⏻ один раз, чтобы переключить его в режим «Ручной». Светодиоды теперь светятся синим цветом.

в. Чтобы вручную перейти из ручного режима в режим расписания, необходимо:

- Нажать любую кнопку один раз, чтобы вывести устройство из спящего режима. Затем нажимать кнопку ⏻ столько раз, пока не загорятся все индикаторы настройки. Следующее нажатие ⏻ переведет устройство в режим расписания. Индикаторы теперь светятся зеленым цветом.

г. Чтобы вручную выйти из режима «*Сушилка*», необходимо:

- Нажать любую кнопку один раз, чтобы вывести устройство из спящего режима. Затем нажать кнопку ⏻, чтобы выйти в режим, в котором устройство работало ранее.
- или нажимать кнопку несколько раз ⏲, пока не загорятся все индикаторы настрой-

ки. Повторное нажатие вернет устройство в режим, в котором оно работало до включения сушилки.

4. Родительский контроль

а. Чтобы включить родительский контроль (блокировку кнопок), необходимо удерживать обе кнопки ⏻ ⏲ в течение примерно 6 секунд, пока светодиоды не загорятся белым цветом второй раз.

б. Режим родительского контроля включен, если при нажатии любой из кнопок светодиод мигает красным цветом, а кнопки не активируют изменения в работе устройства. Управление устройством теперь осуществляется только в удаленном режиме.

в. Чтобы отключить родительский контроль, выполните те же действия, что и в пункте 4.1.

5. Выключение устройства.

а. Дистанционно: в приложении в режиме просмотра устройства выберите режим устройства: *OFF*.

б. С панели устройства: нажмите и удерживайте кнопку ⏻ примерно 3 секунды. После повторного запуска устройство будет работать в том же режиме, в котором работало до выключения.

6. Восстановление заводских настроек

Чтобы восстановить заводские настройки устройства, удерживайте обе кнопки ⏻ ⏲ в течение примерно 15 секунд, пока светодиоды не загорятся красным цветом три раза подряд.

7. Функция антифриза (защита от замерзания)

Если устройство выключено, но остается подключенным к электросети, а температура вблизи датчика температуры опускается ниже порога 6 °C, нагреватель включается автоматически, чтобы не допустить замерзания теплоносителя внутри радиатора.

Сообщение о проблемах

а. Вы можете сообщить о проблеме, связанной с работой системы, через мобильное приложение. Сообщение можно отправить:

- из главного окна: внизу экрана выберите «Профили», а затем выберите «*Сообщить о проблеме*» — для общих проблем с приложением и сопряжением устройств;
- из окна конкретного устройства: нажмите «Настройки», а затем выберите «*Сообщить о проблеме*» — для проблем, связанных с работой конкретного устройства.

б. Чтобы ускорить решение проблемы, необходимо подробно описать возникшую проблему и, по возможности, приложить скриншоты или видеозапись, иллюстрирующие ее.

Устранение неполадок

Проблема	Возможная причина	Решение проблемы
Нагреватель подключен к розетке, ни один индикатор не горит.	Проблема связана с подключением.	Проверьте подключение сетевого кабеля, вилку и розетку.
Сигнальный индикатор медленно, но регулярно мигает красным цветом.	Ошибка подключения к сети Wi-Fi, назначенной для устройства. *Удаленное управление может быть недоступно или работать с задержкой, но ручное управление с панели возможно, а параметры, установленные до потери связи, останутся прежними.*	Проверьте, правильно ли подключена домашняя сеть Wi-Fi. При необходимости перезагрузите маршрутизатор.
Сигнальный светодиод мигает следующим образом: два быстрых мигания, пауза, два быстрых мигания, пауза и т. д.	Ошибка подключения к серверу. *Удаленное управление может быть недоступно или работать с задержкой, но ручное управление с панели возможно, а настройки, установленные до потери связи, останутся прежними.*	Если это состояние сохраняется, обратитесь в сервисный центр.
Все светодиоды мигают красным цветом.	Критическая ошибка устройства. Устройство не будет функционировать должным образом.	Обратитесь в сервисный центр.
Светодиоды настройки светятся белым цветом с нарастающей интенсивностью.	Устройство переведено в сервисный режим.	Чтобы выйти из сервисного режима: нажмите и удерживайте обе кнопки в течение 6 секунд, пока светодиоды не загорятся белым цветом во второй раз. Если индикатор загорится один раз зеленым цветом, устройство вернулось к работе в соответствии с предыдущими настройками. Если индикатор загорится три раза красным цветом, это означает ошибку в работе устройства — обратитесь в сервисный центр.
Нагреватель нагревается, несмотря на отключение кнопкой.	Повреждение электроники.	Отключите устройство от сети и подождите, пока оно остынет, а затем подключите его снова.
Если проблема не исчезнет или если вы заметили другие проблемы, связанные с устройством или приложением, обратитесь в сервисный центр.		

Условия гарантии

1. Предметом гарантии является электронагреватель производства Terma Sp. z o.o. Название модели и параметры указаны на упаковке.

2. Покупая устройство, Клиент подтверждает полноценность товара. В случае обнаружения каких-либо недостатков, следует проинформировать об этом Продавца – в противном случае будет считаться, что Продавец продал качественный товар без недостатков. В особенности это касается качества покрытия корпуса электронагревателя.

3. Срок гарантии составляет 24 месяца от даты покупки, но не более 36 месяцев от даты производства.

4. Основанием для предоставления гарантии является документ подтверждающий факт покупки. Непредоставление такого документа дает Производителю право отказать в предоставлении гарантии.

5. Гарантия не распространяется на повреждения, возникшие в результате монтажа, демонтажа или эксплуатации, не соответствующих инструкции, в результате использования нагревательного элемента в несоответствии с условиями приложенной инструкции по применению, а также, возникшие по вине Клиента после получения товара от Продавца.

6. Система должна быть оснащена отсекающими вентилями, позволяющими демонтировать радиатор или электронагреватель без необходимости полного слива теплоносителя. За проблемы или расходы, возникшие в связи с отсутствием таких вентилей в системе Производитель ответственности не несет.

7. Рассмотрение претензий и жалоб происходит в течение 14 рабочих дней от даты предоставления устройства Производителю.

8. Если ремонт устройства не представляется возможным, Производить обязуется предоставить новый исправный экземпляр устройства с теми же параметрами.

9. Прилагаемая инструкция по применению продукта является частью гарантии. Поэтому следует внимательно ознакомиться с ее содержанием до начала использования устройства.

PL Grzejnik c.o. z grzałką elektryczną | **EN** Dual Fuel Radiator | **DE** Kombi-Heizkörper | **CZ** Radiátor ústředního topení s elektrickým ohřívačem | **FR** Le radiateur de chauffage central avec le thermostat| **UA** Радіатор центрального опалення з електричним нагрівачем | **RU** Радиатор водно-электрический

PL NIGDY NIE WŁĄCZAJ GRZAŁKI, JEŚLI OBA ZAWORY SĄ ZAMKNIĘTE.
WSKAZÓWKA: używaj grzałki tylko wtedy, kiedy system c.o. jest wyłączony.

EN NEVER OPERATE THE HEATING ELEMENT WITH BOTH VALVES CLOSED.
HINT: Do not turn on the heating element and your central heating at the same time.

DE SCHALTEN SIE DAS HEIZELEMENT NICHT EIN, WENN BEIDE VENTILE GESCHLOSSEN SIND.
HINWEIS: Verwenden Sie die Heizpatrone nur dann, wenn die Zentralheizung ausgeschaltet ist.

CZ NIKDY NEZAPÍNEJTE TOPNÉ TĚLESO, POKUD JSOU OBĚ VENTILY ZAVŘENY.
TIP: Topné těleso používejte pouze tehdy, když je systém ústředního topení vypnutý.

FR NE JAMAIS ETEINDRE LE THERMOSTAT SI LES DEUX SOUPAPES SONT FERMEES.
UNE ASTUCE : utilisez le thermostat seulement quand le système de chauffage central est éteint.

UA НІКОЛИ НЕ ВМИКАЙТЕ НАГРІВАЛЬНИЙ ЕЛЕМЕНТ, ЯКЩО ОБИДВА КЛАПАНИ ЗАЧИНЕНО.
ПОРАДА: Використовуйте нагрівальний елемент лише тоді, коли система центрального опалення вимкнена.

RU ЗАПРЕЩАЕТСЯ ВКЛЮЧАТЬ ЭЛЕКТРОНАГРЕВАТЕЛЬ ЕСЛИ ВЕНТИЛИ ЗАКРЫТЫ.
ПОМНИТЕ: следует использовать электронагреватель только тогда, когда система Ц.О. отключена.

Instalacja | Installation | Installation | Instalace | Installation | Installazione | Установка | Inštalácia | Įrengimas

1

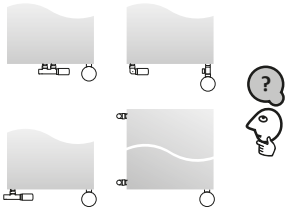

2

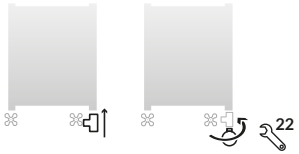

3

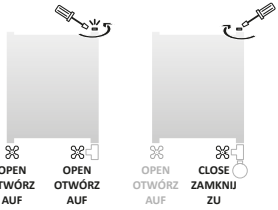

4

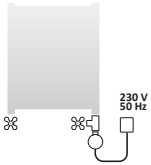

5

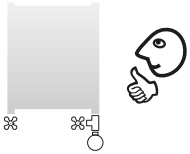

Instalacja | Installation | Installation | Instalace | Installation | Встановлення | Установка

PL Grzejnik elektryczny | **EN** Electric only Radiator | **DE** Elektrischer Heizkörper| **CZ** Elektrický ohřívač | **FR** Radiateur électrique| **UA** Електричний обігрівач | **RU** Электрический радиатор

Instalacja | Installation | Installation | Instalace | Installation | Installazione | Установка | Inštalácia | Įrengimas

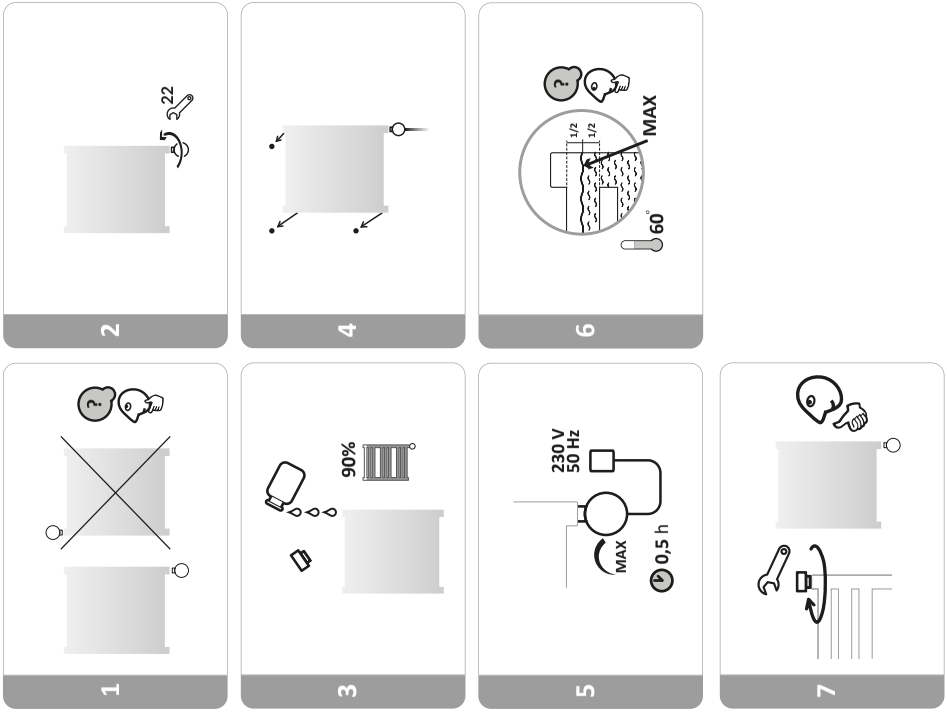

TERMA Sp z o.o.

Czaple 100, 80-298 Gdańsk, Poland

terma@termagroup.pl
www.termagroup.pl

20250930 CIBTO MGKE-807